Thompson Retractor

Uncompromised Exposure™

Manual de usuario del elevador de fémur Thompson:

INSTRUCCIONES DE CONFIGURACIÓN DEL ELEVADOR DE FÉMUR THOMPSON

Thompson
SURGICAL INSTRUMENTS

+1 231 922 0177 » THOMPSONSURGICAL.COM

Instrucciones de configuración del elevador de fémur

Thompson Retractor

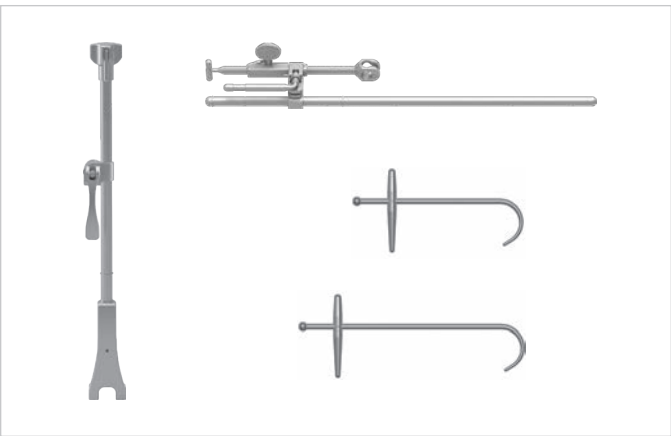

AVISO: Evite comprimir el cuerpo del paciente con los componentes de la estructura para evitar daños en nervios.

El Thompson Retractor se suministra no estéril. Las instrucciones de uso del Thompson Retractor incluyen instrucciones de limpieza, esterilización y cuidado.

Las instrucciones de uso del Thompson Retractor incluyen advertencias y avisos adicionales.

Para conocer otros sistemas de Thompson Retractor, consulte el manual de usuario de cada uno de ellos.

Leyenda de símbolos:

Fabricante	EC REP Representante autorizado en la CE	CE 0297 Marcado CE	Advertencias/ precauciones	No estéril

Si se utiliza una mesa Hana® o un sistema de posicionamiento de pierna, como el Arch

Coloque el extensor de riel sobre el paño quirúrgico estéril y gire el mando en el sentido de las agujas del reloj para apretarlo.

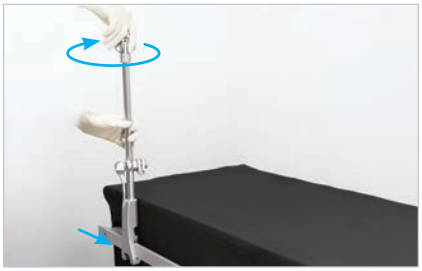

Paso 1: Abrazadera de riel

Coloque la Elite Rail Clamp en el riel sobre el paño quirúrgico estéril y gire el mando superior en sentido horario para apretarla.

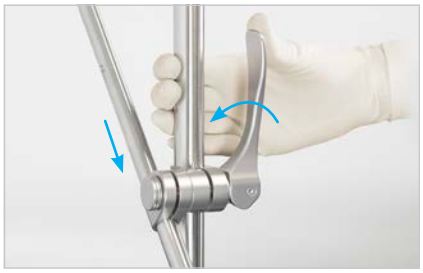

Paso 2: Brazo recto

Inserte el brazo recto en la articulación de la Elite Rail Clamp, colóquelo y dé la vuelta al mango de la articulación de leva para fijarlo.

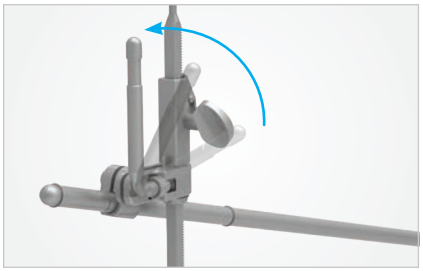

Paso 3: Mango del elevador

Coloque el mango del elevador y cierre la articulación para fijarlo en su posición.

Paso 4: Gancho

Utilice el mango en T en el extremo proximal del gancho para el fémur para colocar el gancho en su posición. Inserte la bola en el mango del brazo del elevador para sujetarlo en su posición.

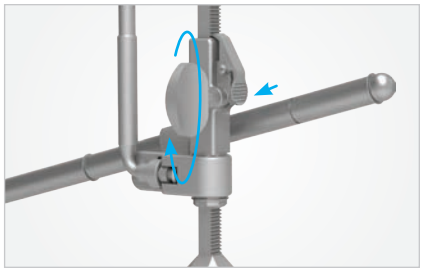

Paso 5: Retracción

Si es necesaria una retracción adicional, utilice el mango microajustable girando el mando para retraer más.
Apriete el gatillo para liberar la retracción.

Thompson SURGICAL INSTRUMENTS
10341 East Cherry Bend Road
Traverse City, Michigan 49684
teléfono: +1 231.922.0177
fax: +1 231.922.0174
thompsonsurgical.com

EC REP
Emergo Europe
Prinsessegracht 20
2514 AP La Haya
PAÍSES BAJOS

CE 0297

© 2022 Thompson Surgical Instruments, Inc.
® La logomarca «T-Circle» de Thompson es una marca comercial registrada de Thompson Surgical Instruments, Inc.
Patentes: trpat.com

Rev A
021822
hipfeum-es