Thompson Retractor

Uncompromised Exposure™

دليل مستخدم Thompson RingTrack™:

تعليمات إعداد THOMPSON RINGTRACK™

تعليمات إعداد RingTrack™

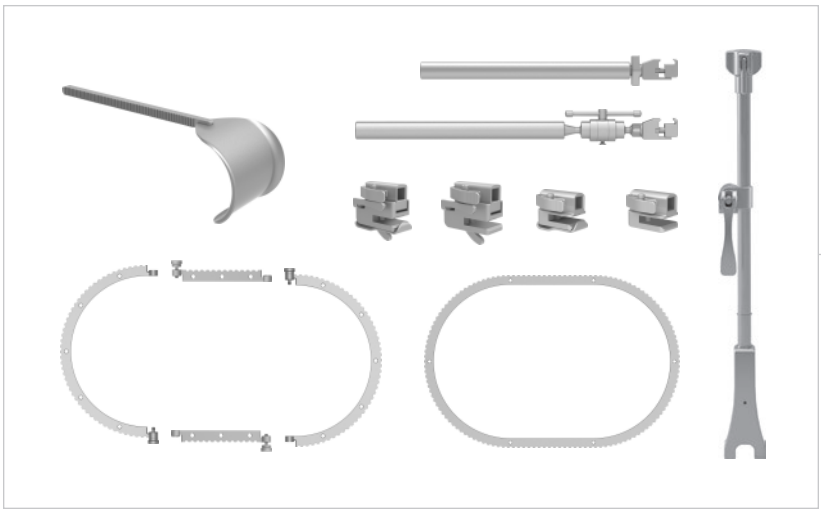

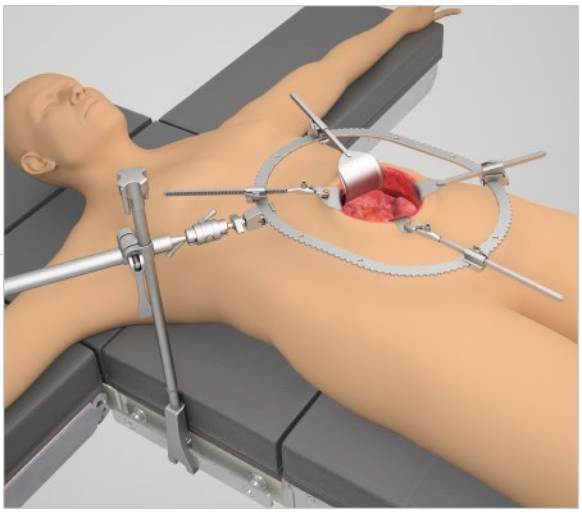

تحذيرات واحتياطات:

⚠ **تنبيه: تجنب الضغط على جسم المريض بمكونات الإطار لمنع تلف الأعصاب.**

⚠ **نوصي بإرخاء الشد على المُبعِدات كل 20 دقيقة لضمان حسن تدفق الدم.**

جهاز Thompson Retractor متوفر في حالة غير معقمة. ارجع إلى تعليمات استخدام Thompson Retractor للتعرف على تعليمات التنظيف والتعقيم والعناية.

ارجع إلى تعليمات استخدام Thompson Retractor للاطلاع على مزيدٍ من التحذيرات والتنبيهات.

للتعرف على أنظمة Thompson Retractor الأخرى، ارجع إلى دليل استخدام كلٍ منها.

تعليمات إعداد إطار RingTrack™

الخطوة 1: المشبك الحديدي

ضع Elite Rail Clamp على القضيب فوق الستارة المعقمة، وأدر المقبض العلوي في اتجاه عقارب الساعة لإحكام التثبيت.

الخطوة 2: العارضة الأفقية

أدخل العارضة الأفقية في المفصلة الموجودة على Elite Rail Clamp، وضعها حسب الرغبة، مع التأكد من أن المشبك الحلقي في وضع أفقي وموجه إلى أعلى. اقلب مقبض مفصل الكاميرا لغلقه.

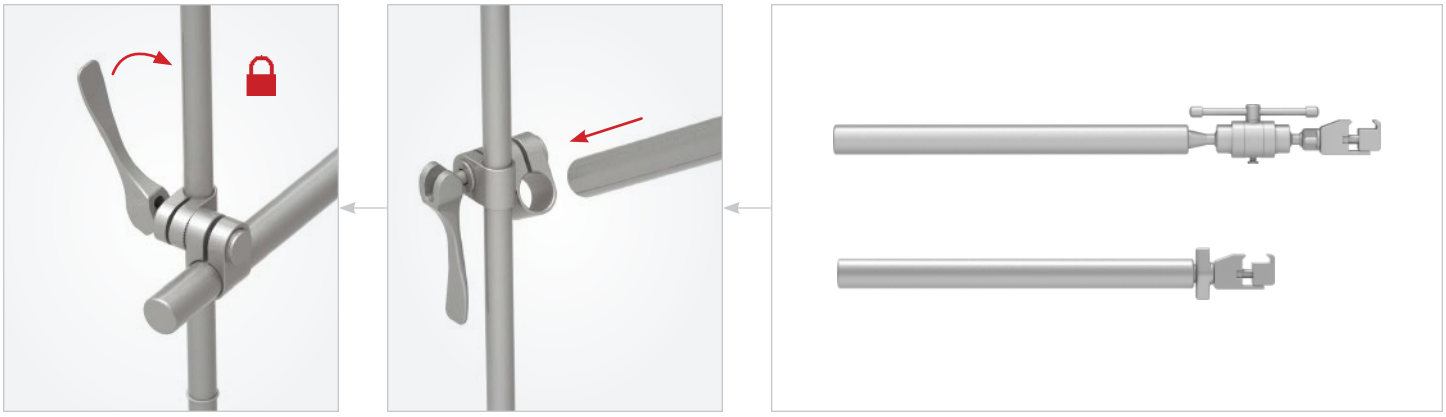

الخطوة 2أ (اختيارية): العارضة الأفقية المفصلية

في حالة استخدام العارضة الأفقية المفصلية، ضعها حسب الرغبة، مع التأكد من أن المشبك الحلقي في وضع أفقي وموجه إلى أعلى. أدر المقبض المنزلق في اتجاه عقارب الساعة لإحكام التثبيت.

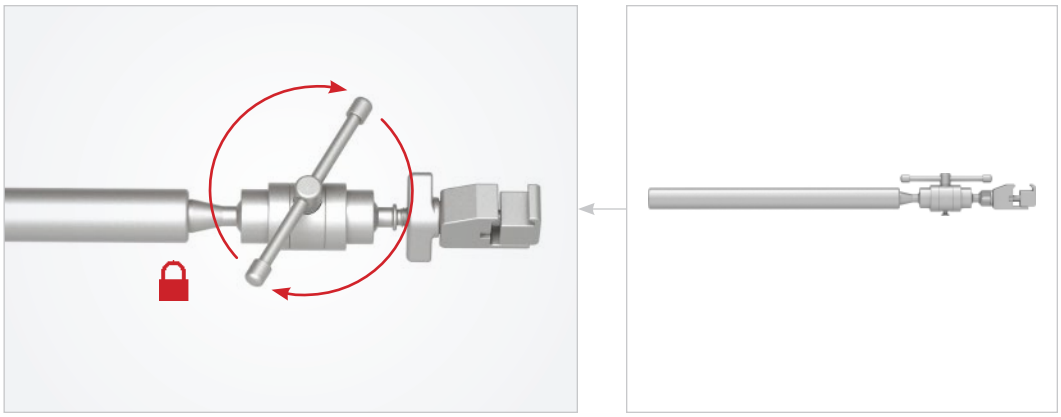

تعليمات إعداد إطار RingTrack™ (تابع)

الخطوة 3أ (اختيارية): تجميع الحلقة المُجَزَّأة

في حالة استخدام حلقة مُجَزَّأة، قم بمحاذاة التسننات على الأطراف الذكرية والأنثوية. قم بالإدخال، وأدر المقبض في اتجاه عقارب الساعة لإحكام التثبيت.

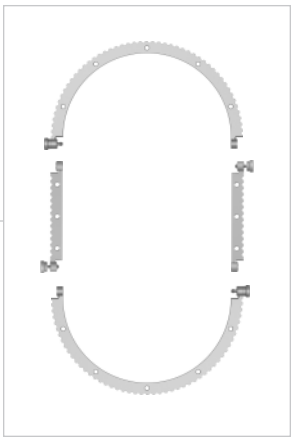

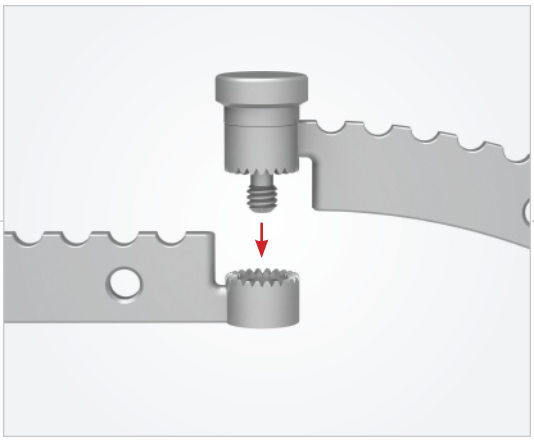

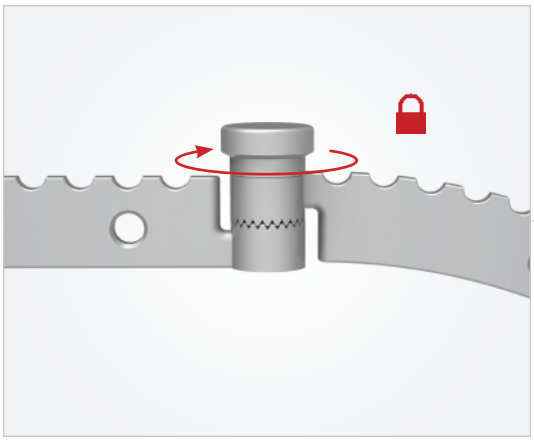

الخطوة 3: توصيل الحلقة

اختر الحلقة المناسبة للإجراء. ضح الحلقة داخل المشبك الحلقي على الطرف البعيد من العارضة الأفقية، وأدر المقبض لإحكام التثبيت.

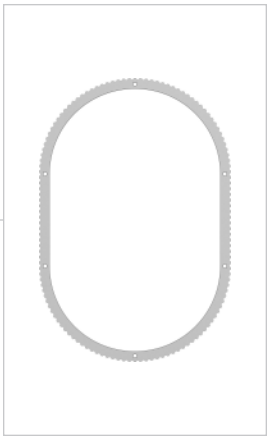

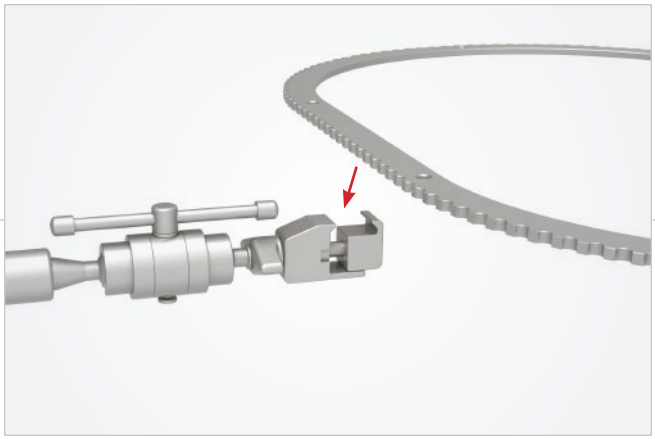

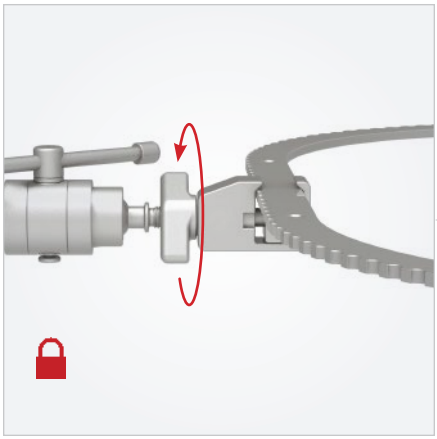

تعليمات السقاطة والمقبض

السقاطات والمقابض

أدخل مقبض النَّصْل في السقاطة التي تختارها، وقم بزلق السقاطة داخل الحلقة في الوضع المرغوب، مع الإبعاد حسب الحاجة.

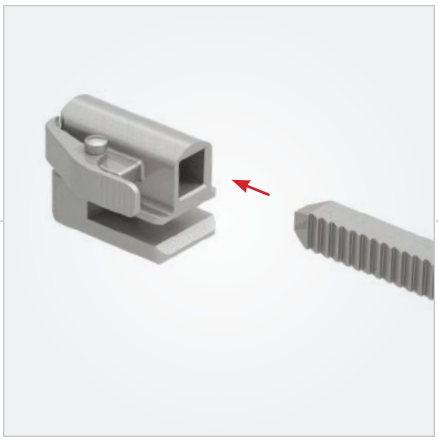

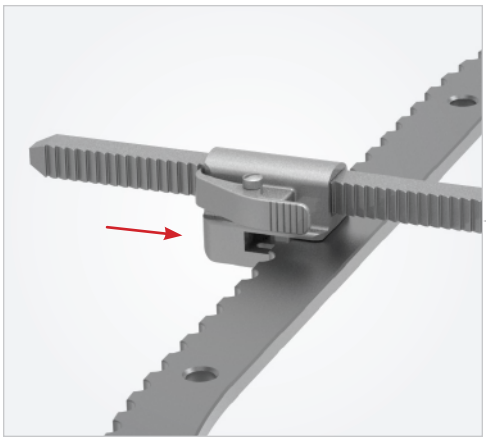

ملاحظة:

أو يمكن زلق السقاطة إلى داخل الحلقة قبل إضافة المِبْعاد.

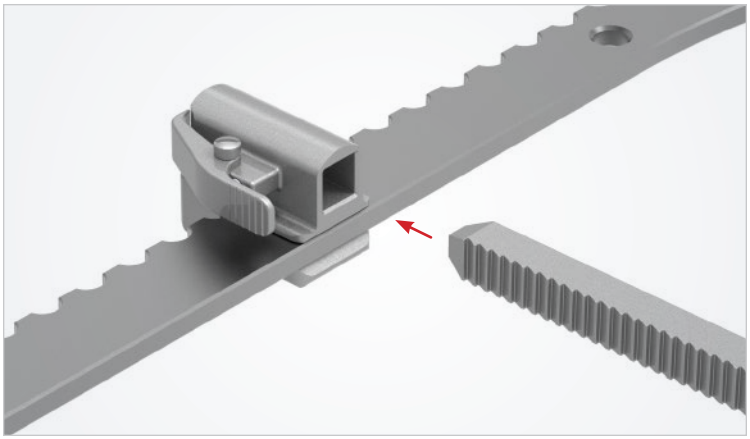

لتحرير الإبعاد

اضغط على الماسكة المحززة العلوية فوق السقاطة.

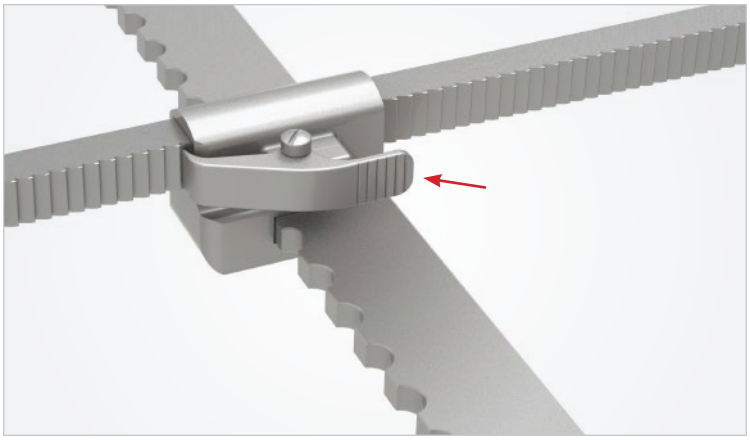

تعليمات السقاطة الاختيارية

سقاطات منحنية (اختيارية)

قم بإمالة النَّصْل في السقاطة حسب الرغبة. للتحرير، اضغط على الماسكة السفلية فوق السقاطة.

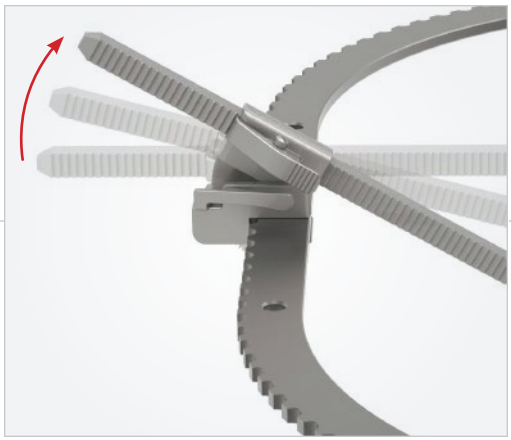

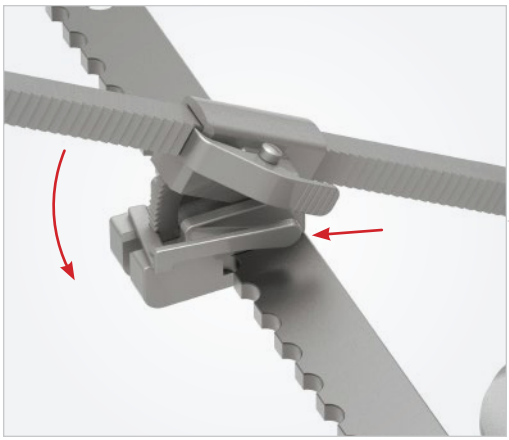

سقاطات المشبك (اختيارية)

لتحرير سقاطة المشبك من الإطار، اضغط على الجزء الخلفي من المشبك وأزلقه للخلف.

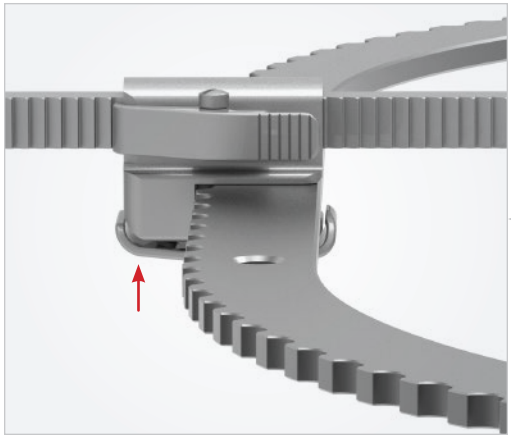

تعليمات النَّصْلات + المقابض الاختيارية

مقابض ونَصلات S-LOCK® (اختيارية)

قم بتوصيل النَّصْل بالمقبض من خلال دفع الكبَّاس وإدخال حَلمة النَّصْل. ادفع الكبَّاس لتحرير النَّصْل، وقم بالتبديل بين وضعي "swivel" (دوران) و"locked" (مغلق).

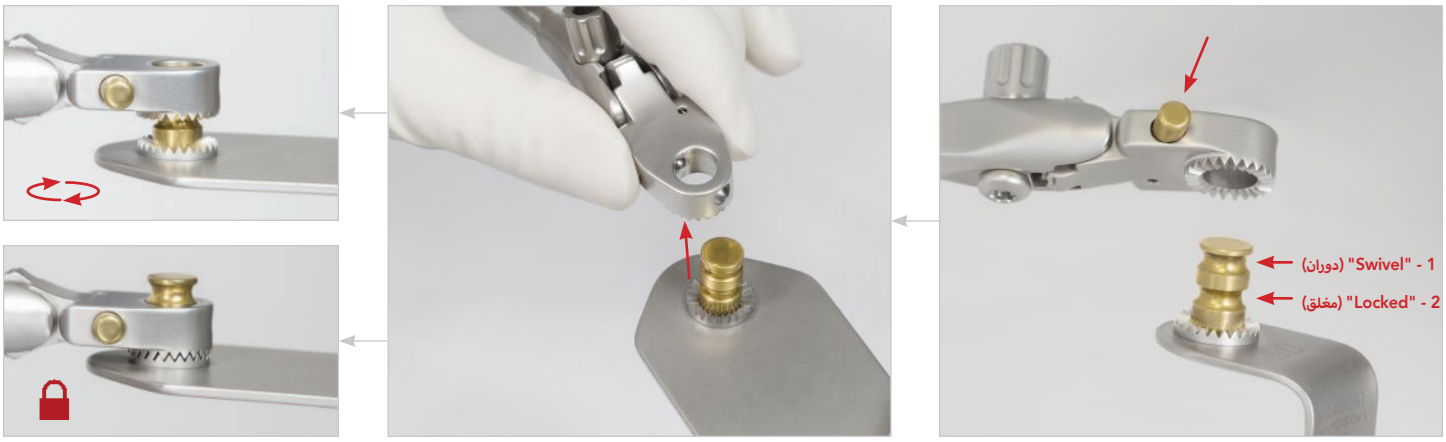

مقابض ذات زوايا سريعة (اختيارية)

يمكن إمالة النَّصْلات بزاوية 45 درجة إلى أعلى أو إلى أسفل باليد أو بمقبض حرف T.

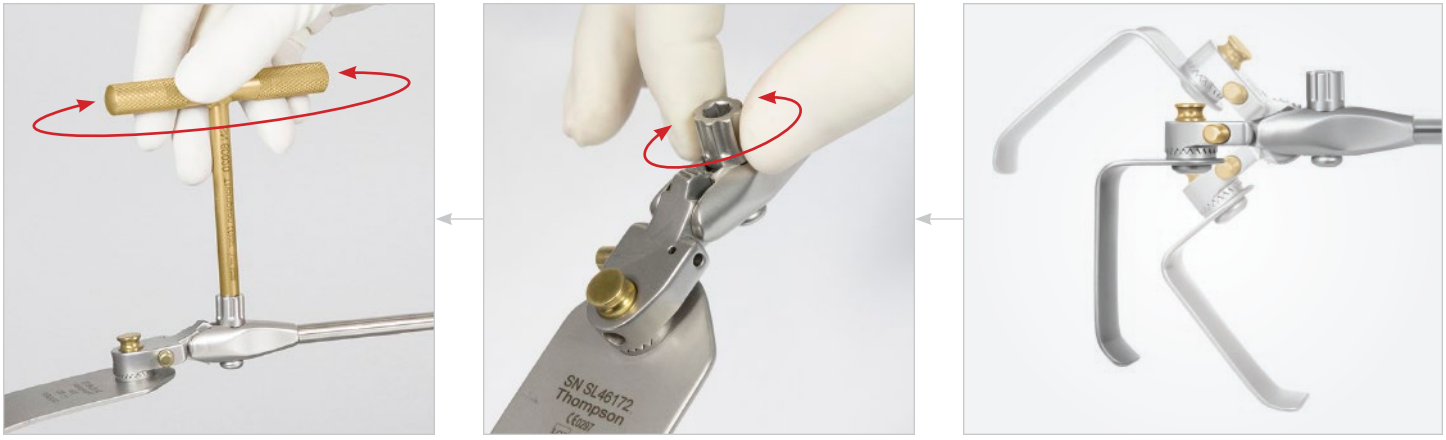

Rev A
091119
rtum-ar

لطرح أسئلة أو طلب معلومات:
+1 231 922 0177

Uncompromised Exposure

تفضل بزيارتنا عبر الإنترنت: **THOMPSONSURGICAL.COM**

Thompson SURGICAL INSTRUMENTS
East Cherry Bend Road 10341
Traverse City, Michigan 49684
هاتف: 0177 922 231 1+
فاكس: 0174 922 231 1+
thompsonsurgical.com

EC REP
Emergo Europe
Prinsessegracht 20
AP The Hague 2514
هولندا

© 2019 Thompson Surgical Instruments, Inc. Traverse City, Michigan. طُبع في الولايات المتحدة الأمريكية.

® S-Lock® ® وPLA® وعلامة الشعار "T Circle" هي علامات تجارية مسجلة تخص شركة Thompson Surgical Instruments, Inc.

™ RingTrack™ هي علامة تجارية تخص شركة Thompson Surgical Instruments, Inc.

براءات الاختراع: trpat.com

توجد براءات اختراع أخرى معلقة.

العنوان التوضيحي للرمز:

الشركة المصنعة	EC REP الممثل المعتمد في المجموعة الأوروبية	CE0297 علامة مطابقة الجودة الأوروبية	تحذيرات / احتياطات	غير معقم

CE0297

Made In USA