Thompson Retractor

Uncompromised Exposure™

Uživatelská příručka Thompson RingTrack™:

NÁVOD K SESTAVENÍ SYSTÉMU THOMPSON RINGTRACK™

Návod k sestavení systému RingTrack™

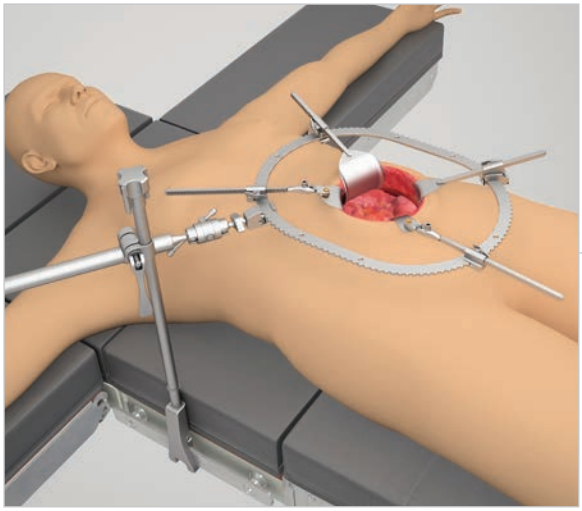

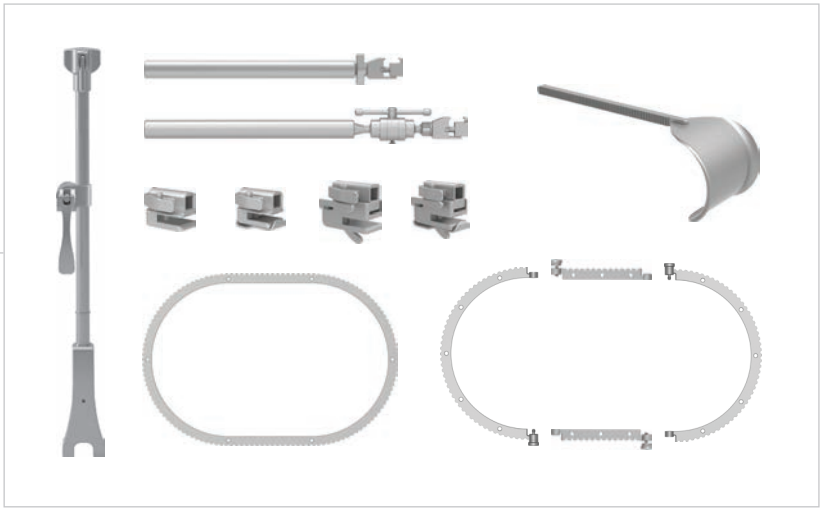

Varování a bezpečnostní opatření:

UPOZORNĚNÍ: Netlačte komponenty rámu na tělo pacienta, aby nedošlo k poškození nervů.

Pro zajištění správného prokrvení doporučujeme každých 20 minut povolovat napětí retraktoru.

Thompson Retractor je dodáván v nesterilním stavu. Pokyny pro čištění, sterilizaci a péči naleznete v informacích pro používání nástroje Thompson Retractor.

Další varování a upozornění naleznete v informacích pro používání nástroje Thompson Retractor.

Při použití jiných systémů Thompson Retractor se řiďte jejich uživatelskými příručkami.

Návod k sestavení rámu RingTrack™

KROK 1: SVORKA KOLEJNICE

Nasaďte svorku Elite Rail Clamp na kolejnici přes sterilní roušku a horní knoflík utáhněte otočením ve směru chodu hodinových ručiček.

KROK 2: HORIZONTÁLNÍ TYČ

Nasaďte horizontální tyč na kloub na svorce kolejnice Elite Rail Clamp, umístěte ji do požadované polohy a zajistěte, aby svorka prstence byla ve vodorovné poloze čelní stranou nahoru. Zafixujte otočením kloubové uzamykací kliky.

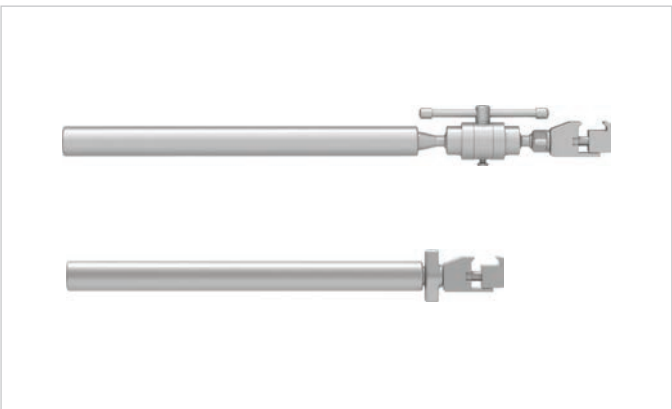

(VOLITELNÝ) KROK 2A: KLOUBOVÁ HORIZONTÁLNÍ TYČ

Pokud používáte kloubovou horizontální ty, umístěte ji do požadované polohy a zajistěte, aby svorka prstence byla ve vodorovné poloze čelní stranou nahoru. Utáhněte otočením posuvné kličky ve směru hodinových ručiček.

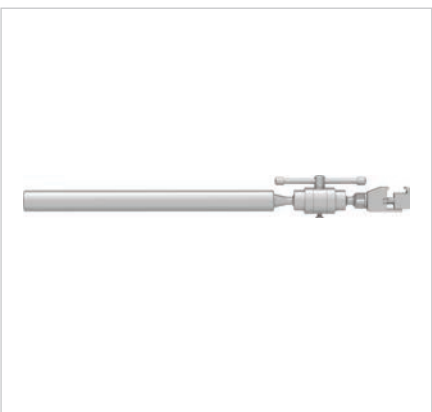
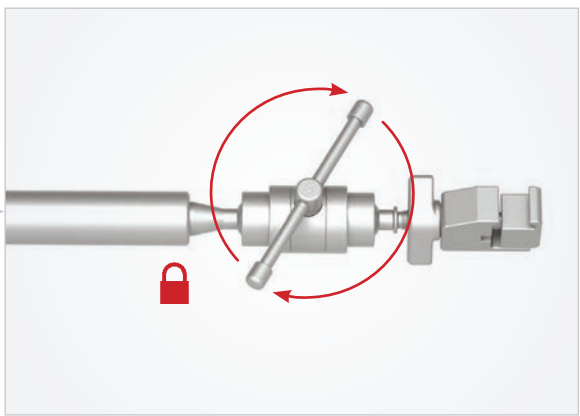

Návod k sestavení rámu RingTrack™ *(pokračování)*

(VOLITELNÝ) KROK 3A: SESTAVENÍ DĚLENÉHO PRSTENCE

Pokud používáte dělený prstenec, vyrovnejte proti sobě vnější a vnitřní závity konců ozubení. Zasuňte a utáhněte otáčením knoflíku ve směru chodu hodinových ručiček.

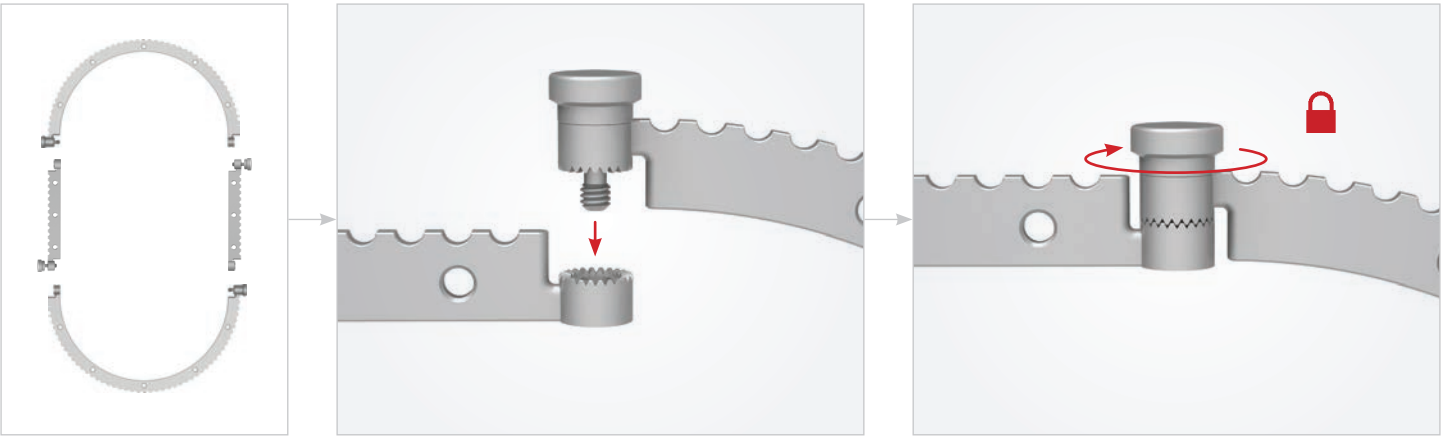

KROK 3: PŘIPOJTE PRSTENEC

Vyberte prstenec vhodný pro daný zákrok. Umístěte prstenec do svorky prstence na distálním konci horizontální tyče a zajistěte jej otočením knoflíku.

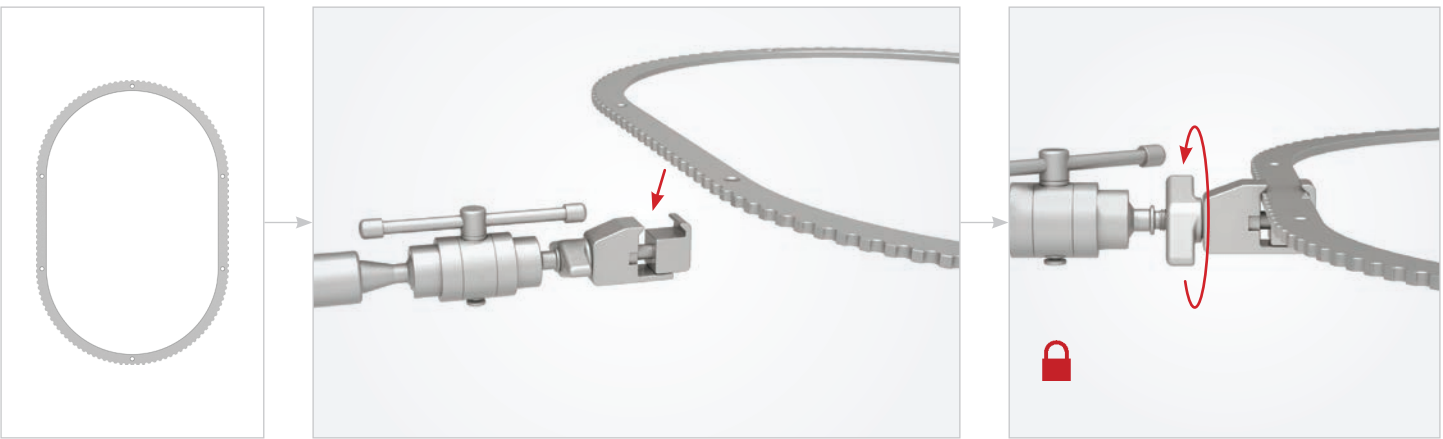

Pokyny pro jezdec a rukojeť

JEZDCE A RUKOJETI

Zasuňte rukojeť háku do zvoleného jezdce a nasuňte jezdec na prstenec do požadované polohy potřebné pro retrakci.

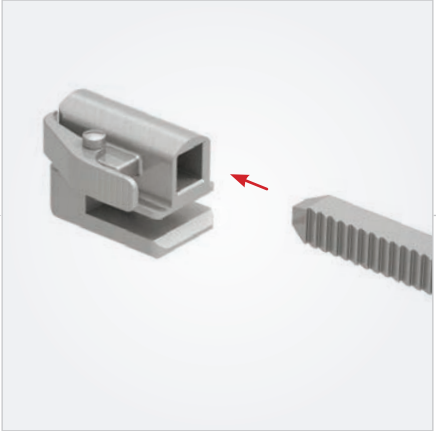

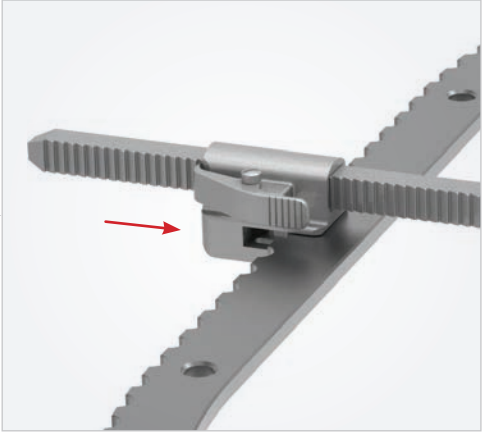

POZNÁMKA:

Druhou možností je nasunout jezdec na prstenec před připojením retraktoru.

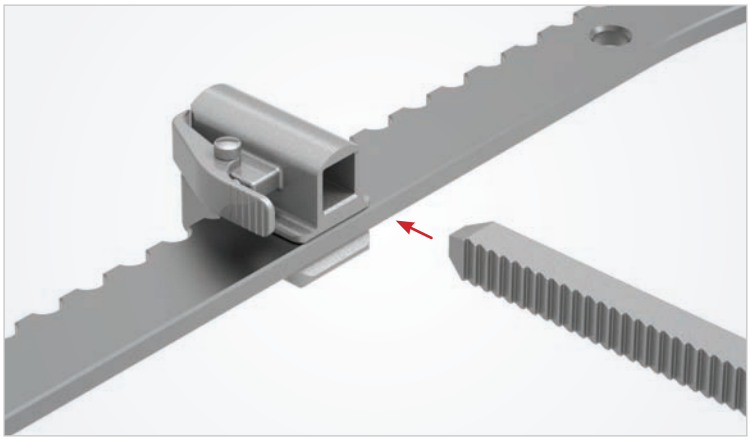

UVOLNĚNÍ RETRAKCE

Stiskněte horní vroubkovanou západku na jezdci.

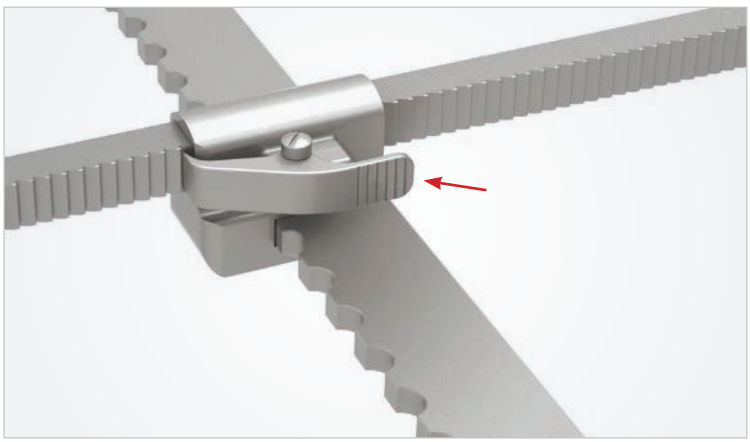

Pokyny k volitelným jezdcům

(VOLITELNÉ) ÚHLOVÉ JEZDCE

Nastavují hák v jezdci do požadovaného úhlu. Uvolňuje se stisknutím dolní západky na jezdci.

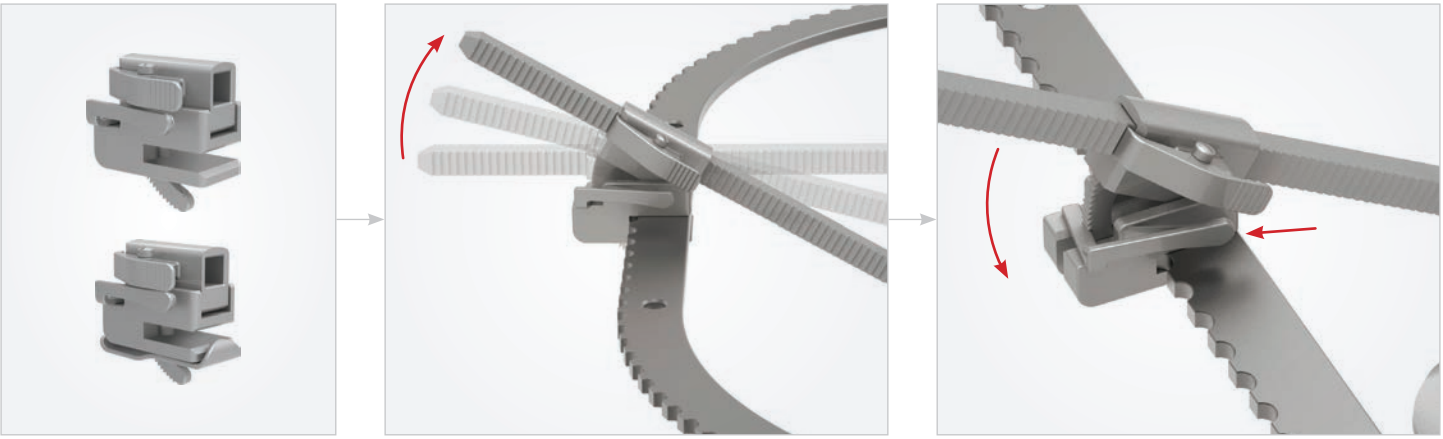

(VOLITELNÉ) JEZDCE SE SVORKOU

Jezdec se z rámu uvolňuje stisknutím zadní části svorky a posunutím vzad.

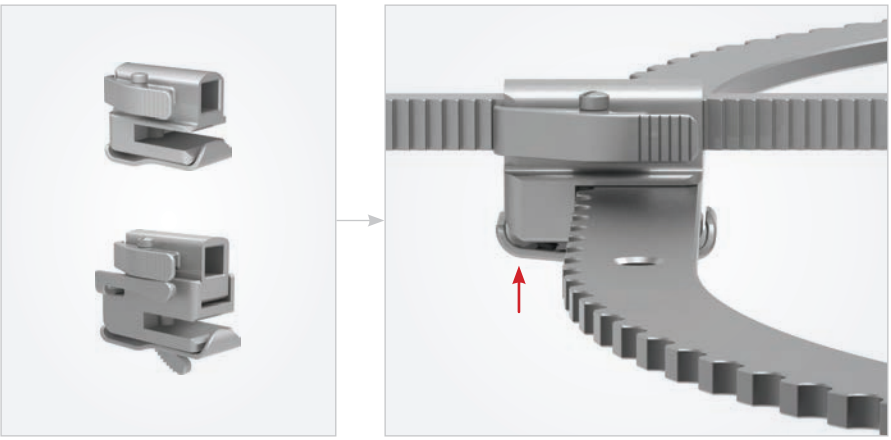

Pokyny k volitelným rukojetím a hákům

(VOLITELNÉ) RUKOJETI A HÁKY S-LOCK®

Hák připojte k rukojeti tak, že stlačíte její píst a nasadíte čep háku. Stlačením pístu hák uvolníte a můžete přepnout mezi „otočnou“ a „fixní“ pozicí.

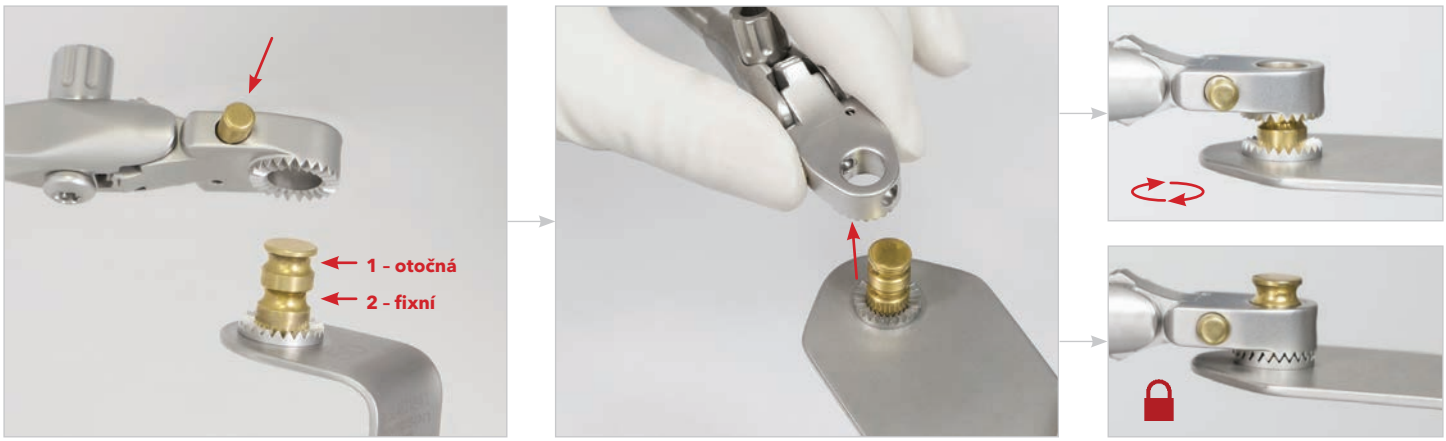

(VOLITELNÉ) RYCHLÉ ÚHLOVÉ RUKOJETI

Rukojeť lze naklopit o 45° směrem nahoru nebo dolů ručně nebo pomocí kličky ve tvaru písmene T.

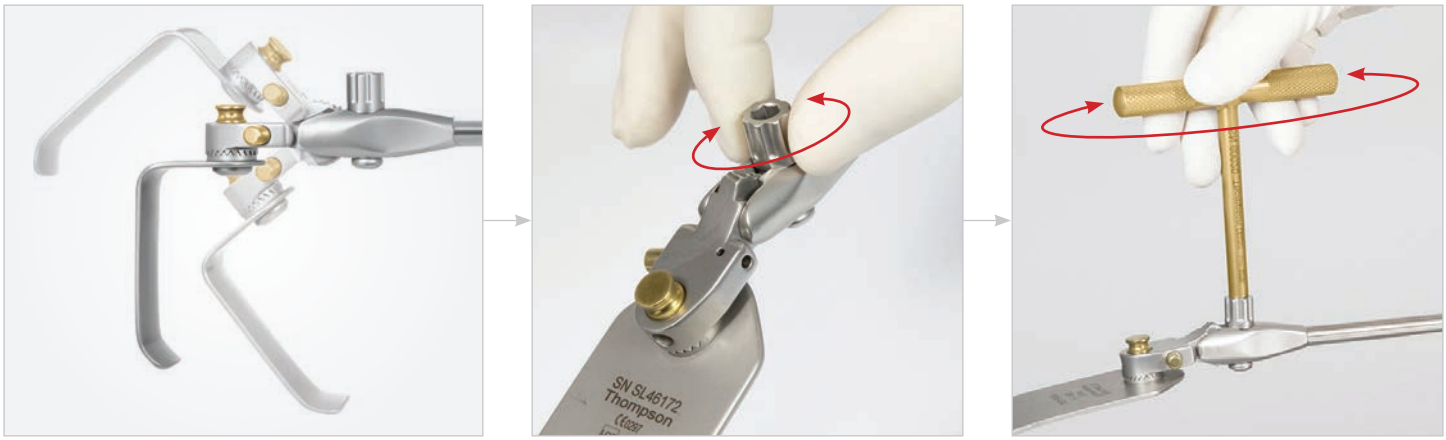

Dotazy nebo informace:

+1 231 922 0177

Rev A
091119
rtum-cs

Uncompromised Exposure

NAVŠTIVTE NÁS ONLINE: **THOMPSONSURGICAL.COM**

Thompson SURGICAL INSTRUMENTS
10341 East Cherry Bend Road
Traverse City, Michigan 49684
telefon: +1 231.922.0177
fax: +1 231.922.0174
thompsonsurgical.com

EC REP **Emergo Europe**
Prinsessegracht 20
2514 AP The Hague
NIZOZEMSKO

© 2019 Thompson Surgical Instruments, Inc. Traverse City, Michigan. Vytištěno v USA.

® S-Lock®, PLA® a logo „T Circle" jsou registrované ochranné známky společnosti Thompson Surgical Instruments, Inc.

™ RingTrack™ je registrovaná ochranná známka společnosti Thompson Surgical Instruments, Inc.
Patenty: trpat.com
Další patenty přihlášeny.

CE 0297

Made In USA

Popis symbolů:

Výrobce	Autorizovaný zástupce v ES	Označení CE	Varování / bezpečnostní opatření	Nesterilní