Thompson Retractor

Uncompromised Exposure™

Manual de usuario de Thompson RingTrack™:

INSTRUCCIONES DE MONTAJE DE THOMPSON RINGTRACK™

Instrucciones de montaje de RingTrack™

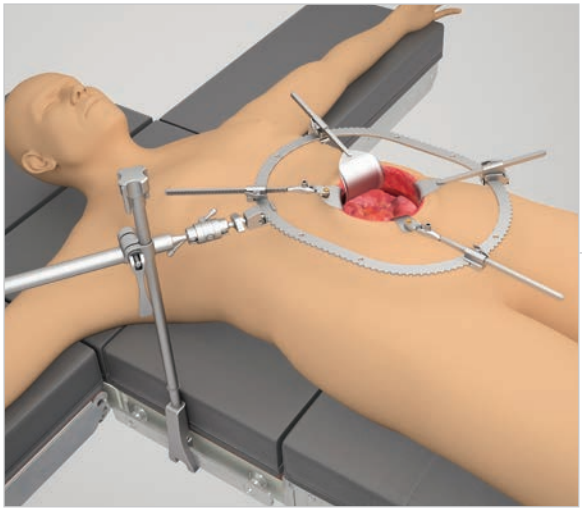

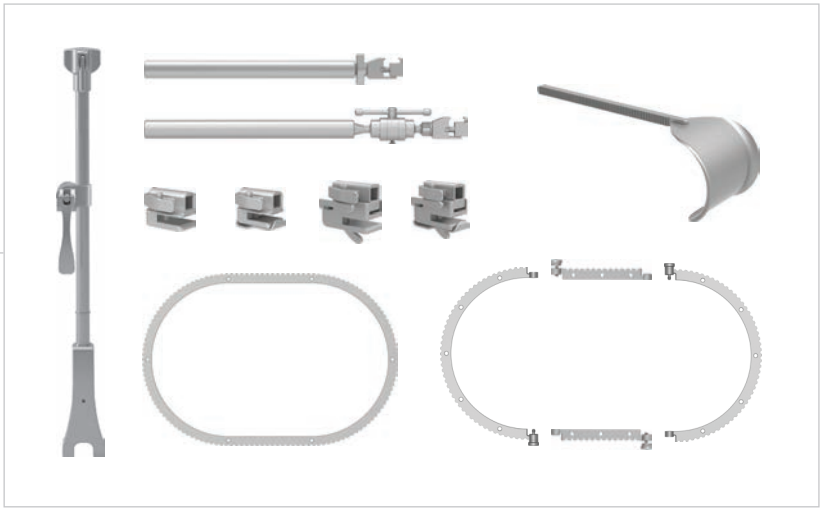

Advertencias y precauciones:

AVISO: Evite comprimir el cuerpo del paciente con los componentes de la estructura para evitar daños en nervios.

Recomendamos aflojar la tensión de los retractores cada 20 minutos para asegurar un flujo sanguíneo adecuado.

El Thompson Retractor se suministra no estéril. Las instrucciones de uso del Thompson Retractor incluyen instrucciones de limpieza, esterilización y cuidado.

Las instrucciones de uso del Thompson Retractor incluyen advertencias y avisos adicionales.

Para conocer otros sistemas de Thompson Retractor, consulte el manual de usuario de cada uno de ellos.

Instrucciones de montaje de la estructura RingTrack™

PASO 1: ABRAZADERA DE RIEL

Coloque Elite Rail Clamp en el riel sobre el paño quirúrgico estéril y gire el mando superior en el sentido de las agujas del reloj para apretarla.

PASO 2: BARRA HORIZONTAL

Introduzca la barra horizontal en la articulación de Elite Rail Clamp y colóquela en la posición que desee, asegurándose de que la abrazadera del anillo está en posición horizontal y mirando hacia arriba. Para bloquearla, dé la vuelta al mango de la articulación de leva.

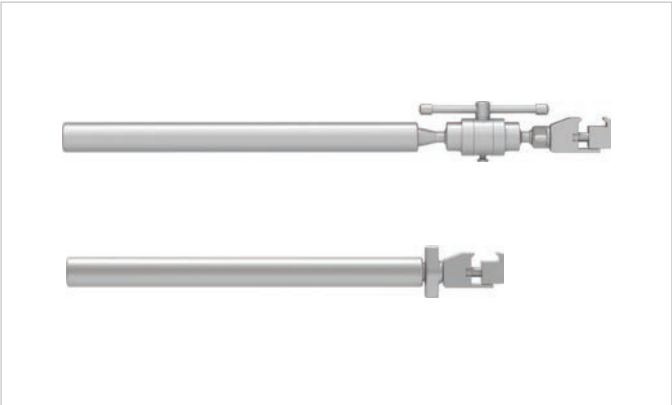

(OPCIONAL) PASO 2A: BARRA HORIZONTAL ARTICULADA

Si utiliza una barra horizontal articulada, colóquela en la posición que desee, asegurándose de que la abrazadera del anillo está en posición horizontal y mirando hacia arriba. Gire el mango deslizante para apretarla.

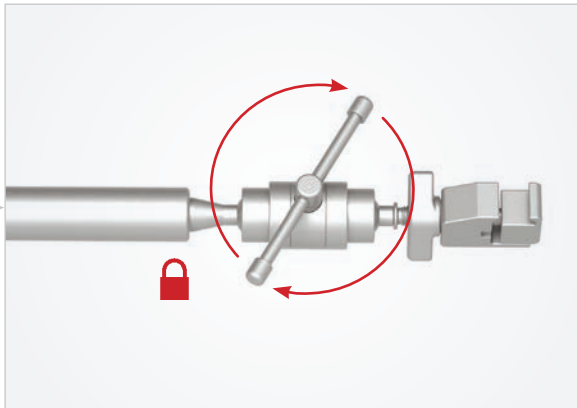

Instrucciones de montaje de la estructura RingTrack™ *(continuación)*

(OPCIONAL) PASO 3A: MONTAJE DEL ANILLO SEGMENTADO

Si utiliza un anillo segmentado, alinee los dientes en los extremos macho y hembra. Introdúzcalos y gire el mando en el sentido de las agujas del reloj para apretarlos.

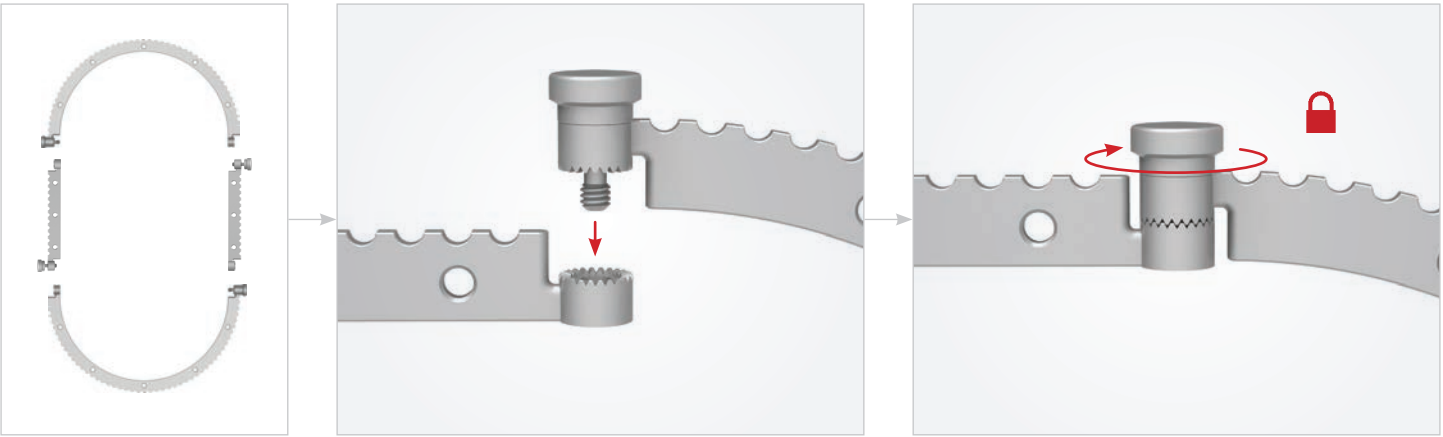

PASO 3: ACOPLAMIENTO DEL ANILLO

Seleccione el anillo adecuado para la intervención. Coloque el anillo dentro de la abrazadera del anillo en el extremo distal de la barra horizontal y gire el mando para asegurarlo.

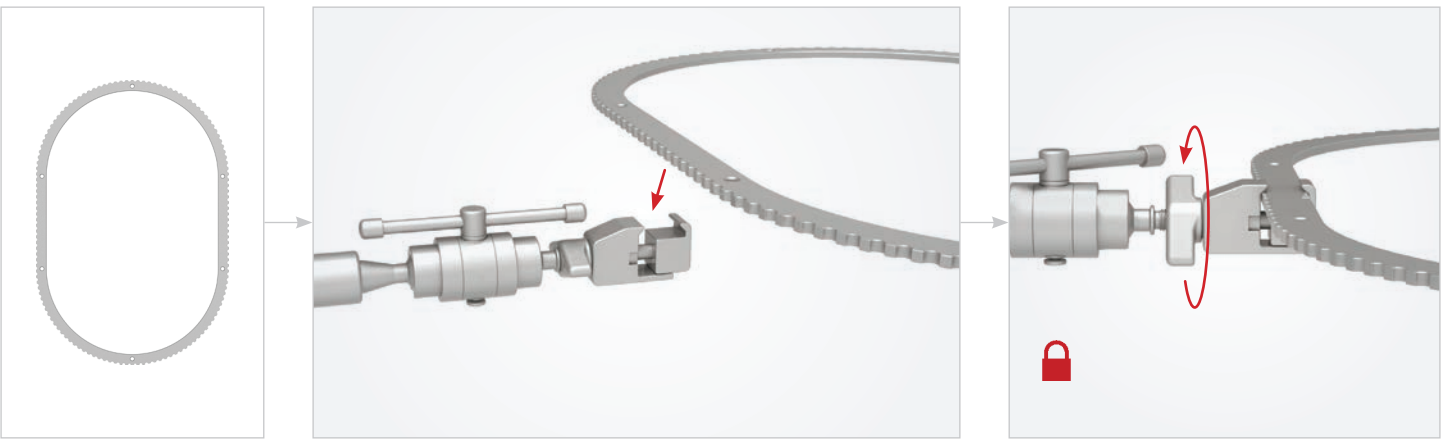

Instrucciones del trinquete y del mango

TRINQUETES Y MANGOS

Introduzca el mango de la hoja en el trinquete elegido, coloque el trinquete en el anillo en la posición que desee y retráigalo si fuera necesario.

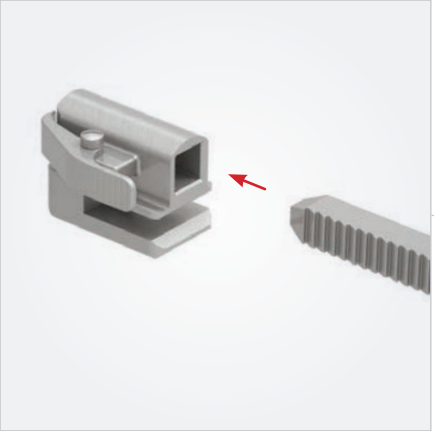

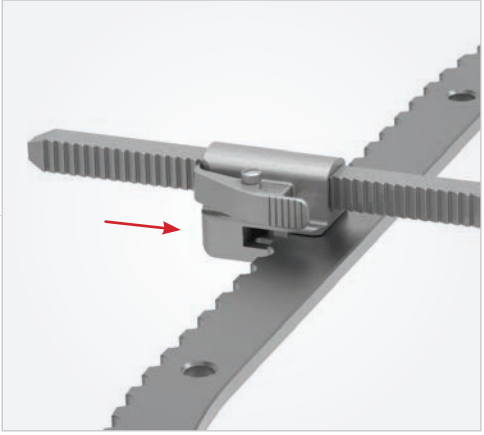

NOTA:

De forma alternativa, se puede colocar el trinquete en el anillo antes de añadir el retractor.

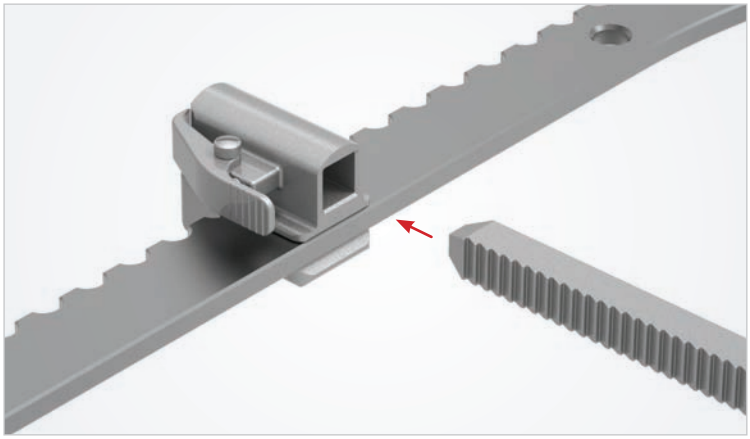

PARA SOLTAR EL RETRACTOR

Apriete el gatillo acanalado superior del trinquete.

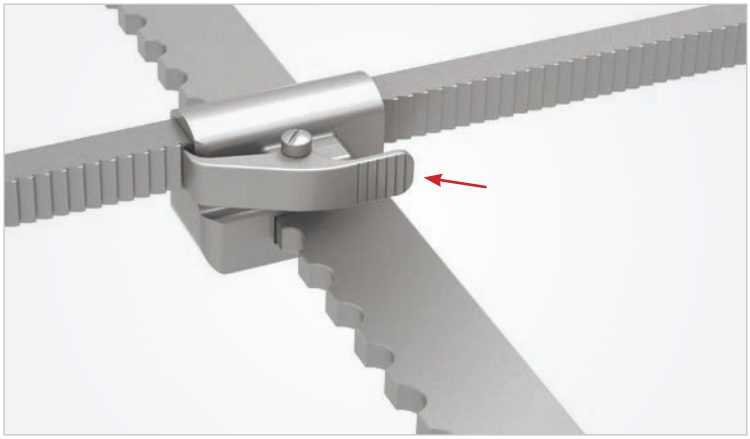

Instrucciones de los trinquetes opcionales

(OPCIONAL) INCLINACIÓN DE LOS TRINQUETES

Incline la hoja del trinquete según desee. Para soltarlo, apriete el gatillo inferior de trinquete.

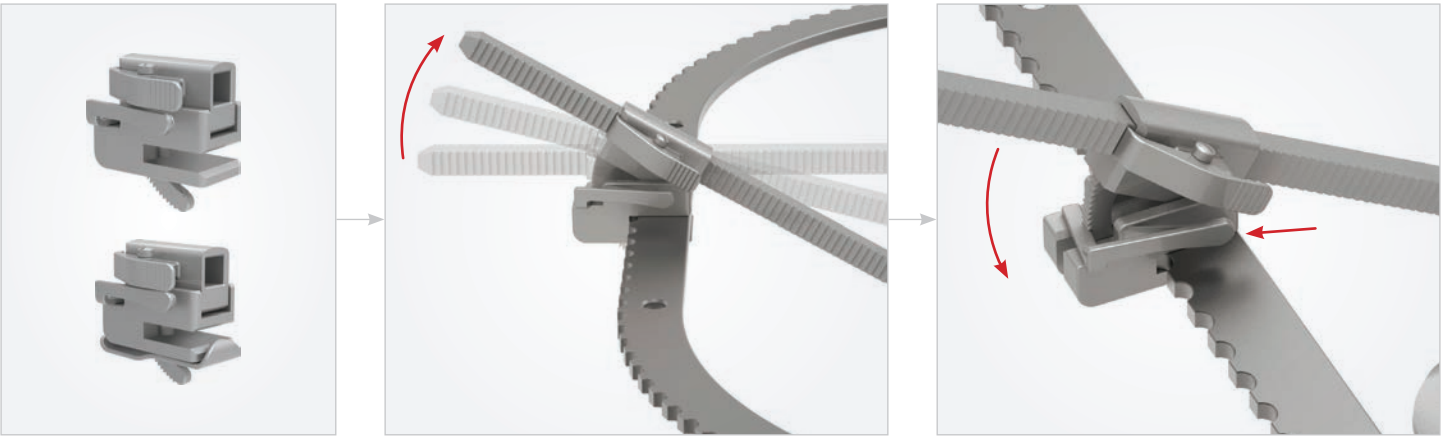

(OPCIONAL) TRINQUETES CON CLIP

Para soltar el trinquete con clip de la estructura, apriete la parte trasera del clip y deslice el trinquete hacia atrás.

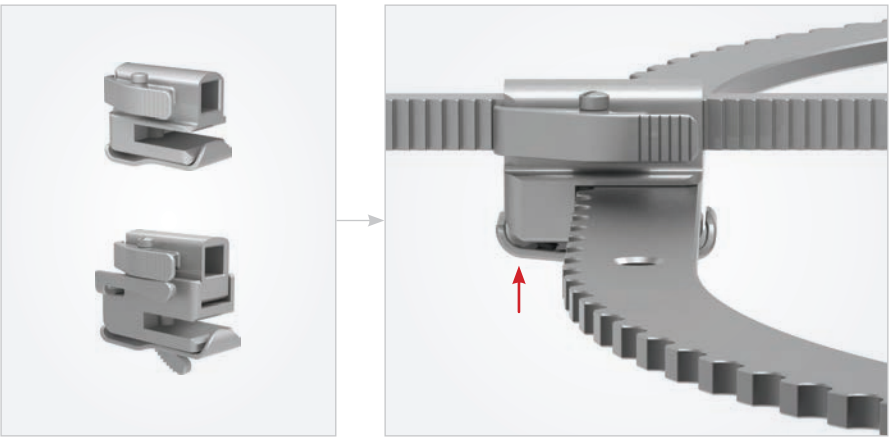

Instrucciones de mangos y hojas opcionales

(OPCIONAL) MANGOS Y HOJAS S-LOCK®

Acople la hoja al mango apretando el émbolo e introduciendo el niple de la hoja. Apriete el émbolo para soltar la hoja y alterne entre las posiciones «giratoria» y «bloqueada».

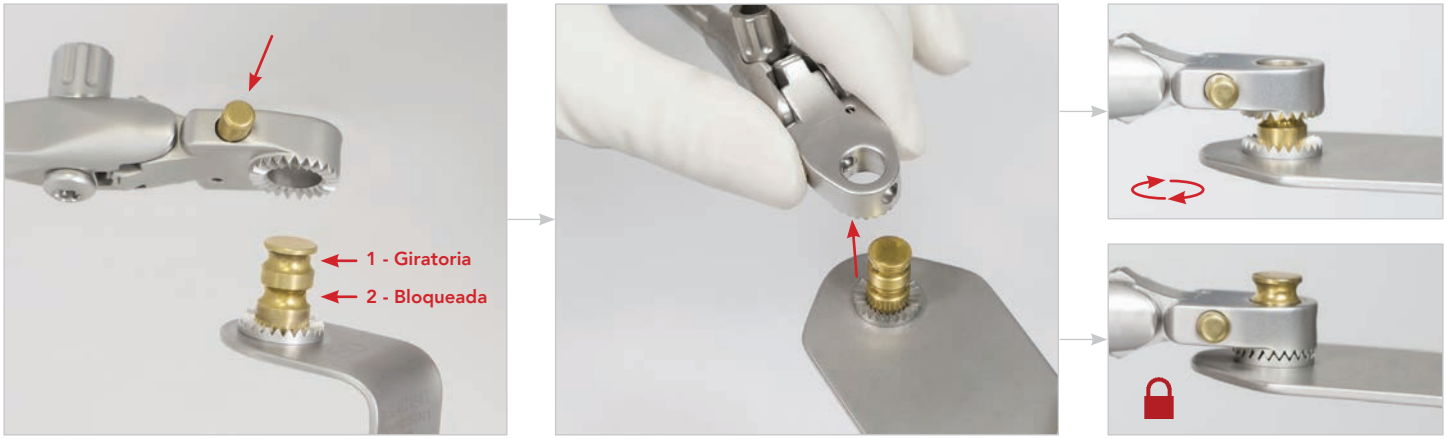

(OPCIONAL) MANGOS DE INCLINACIÓN RÁPIDA

Las hojas se pueden inclinar a 45° hacia arriba o hacia abajo, ya sea a mano o con el mango en T.

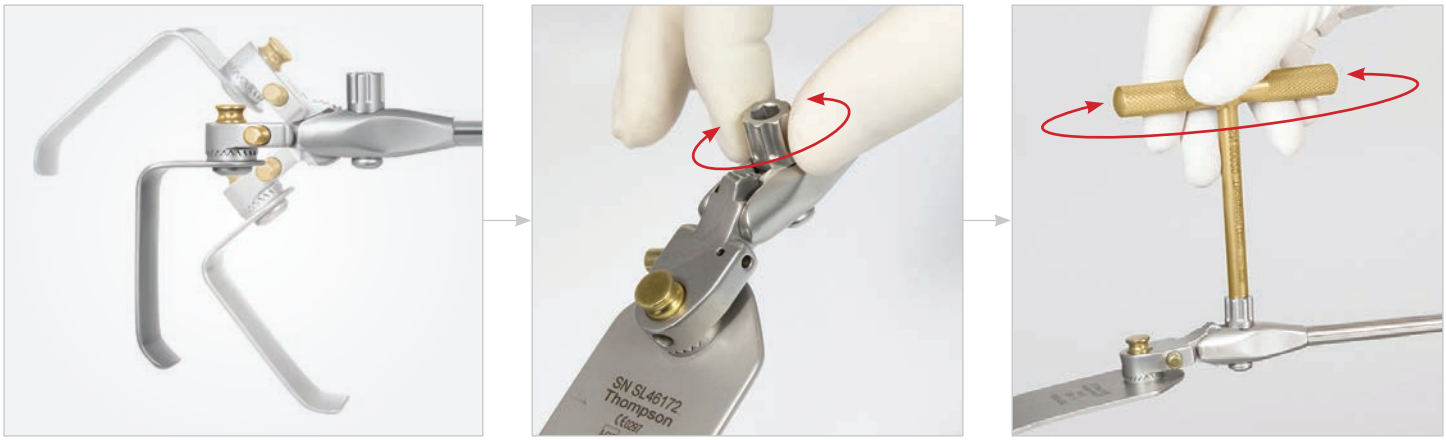

Si tiene preguntas o desea obtener más información, llame al:

+1 231 922 0177

Rev A
091119
rtum-es

Uncompromised Exposure

VISITE NUESTRA PÁGINA WEB: **THOMPSONSURGICAL.COM**

Thompson SURGICAL INSTRUMENTS
10341 East Cherry Bend Road
Traverse City, Michigan 49684
teléfono: +1 231-922-0177
fax: +1 231-922-0174
thompsonsurgical.com

EC REP **Emergo Europe**
Prinsessegracht 20
2514 AP La Haya
PAÍSES BAJOS

© 2019 Thompson Surgical Instruments, Inc. Traverse City, Michigan. Impreso en EE. UU.

® S-Lock®, PLA® y la logomarca «T-Circle» son marcas comerciales registradas de Thompson Surgical Instruments, Inc.

™ RingTrack™ es una marca comercial de Thompson Surgical Instruments, Inc.
Patentes: trpat.com
Otras patentes pendientes.

Leyenda de símbolos:

Fabricante	Representante autorizado en la CE	Marcado CE	Advertencias / precauciones	No estéril

CE 0297

Made In USA