Thompson Retractor

Uncompromised Exposure™

Thompson RingTrack™ – Manuale dell'utente:

ISTRUZIONI DI INSTALLAZIONE PER THOMPSON RINGTRACK™

RingTrack™ – Istruzioni di installazione

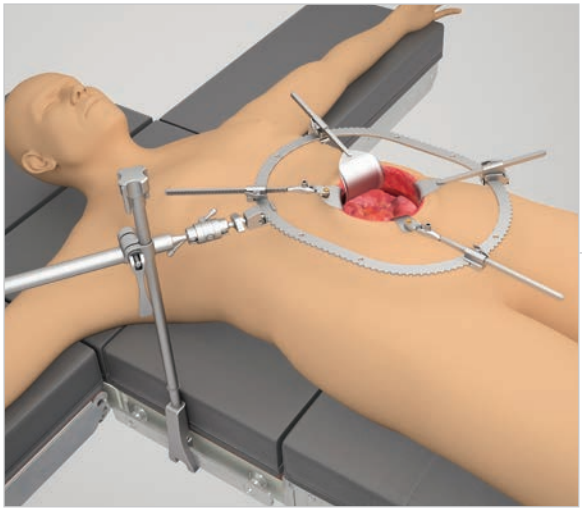

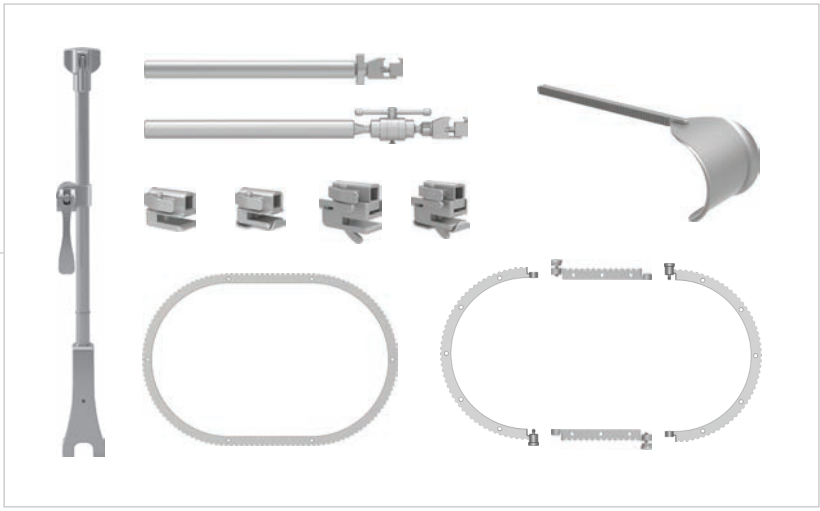

Avvertenze e precauzioni

ATTENZIONE - Per prevenire lesioni dei nervi, evitare di comprimere il corpo del paziente con componenti del telaio.

Si consiglia di allentare la tensione sui retrattori ogni 20 minuti al fine di assicurare un flusso sanguigno adeguato.

Thompson Retractor è fornito non sterile. Fare riferimento alle Istruzioni per l'uso del Thompson Retractor per le istruzioni di pulizia, sterilizzazione e cura.

Fare riferimento alle Istruzioni per l'uso del Thompson Retractor per ulteriori avvertenze e precauzioni.

Per altri sistemi Thompson Retractor, fare riferimento al manuale dell'utente di ognuno di essi.

RingTrack™ – Istruzioni di installazione del telaio

PASSAGGIO 1: CLAMP PER BINARIO

Collocare Elite Rail Clamp sul binario sopra il telo sterile e serrare ruotando la manopola superiore in senso orario.

PASSAGGIO 2: BARRA ORIZZONTALE

Inserire la barra orizzontale nello snodo sulla Elite Rail Clamp e posizionarla come desiderato, assicurandosi che la clamp con anello sia orizzontale e rivolta verso l'alto. Capovolgere la levetta del giunto a camma per bloccare.

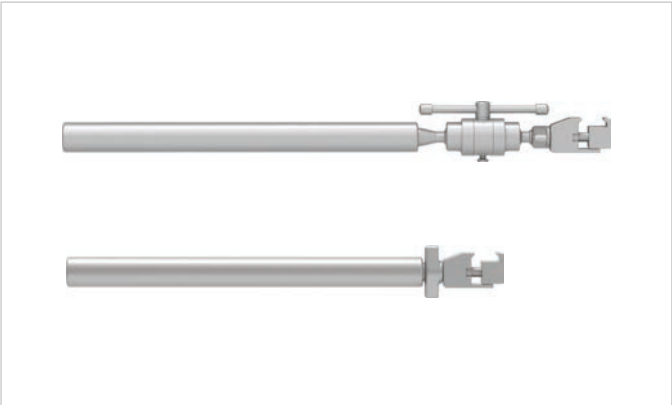

(FACOLTATIVO) PASSAGGIO 2A: BARRA ORIZZONTALE ARTICOLATA

Se si utilizza la barra orizzontale articolata, posizionarla come desiderato, accertandosi che la clamp con anello sia orizzontale e rivolta verso l'alto. Ruotare la manovella scorrevole in senso orario per serrare.

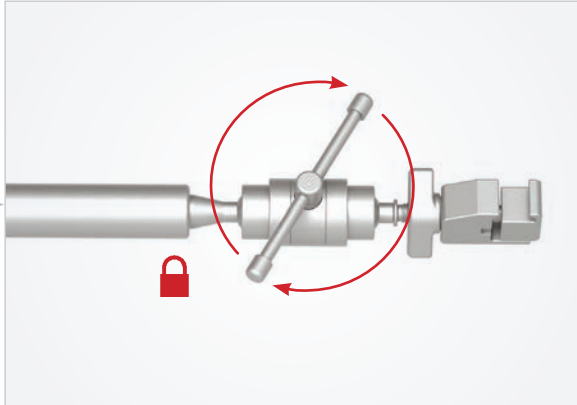

RingTrack™ Istruzioni di installazione del telaio *(continua)*

(FACOLTATIVO) PASSAGGIO 3A: ASSEMBLARE L'ANELLO SEGMENTATO

Se si utilizza un anello segmentato, allineare le dentellature sulle estremità maschio e femmina. Inserire e ruotare la manopola in senso orario per serrare.

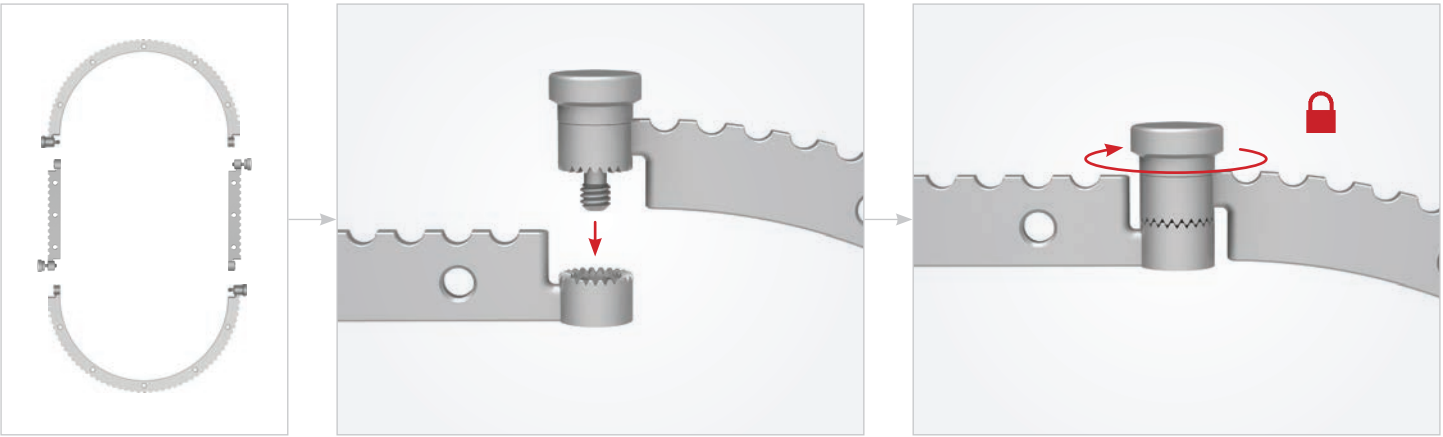

PASSAGGIO 3: FISSARE L'ANELLO

Selezionare l'anello appropriato per la procedura. Posizionare l'anello all'interno della clamp con anello sull'estremità distale della barra orizzontale e ruotare la manopola per fissarlo.

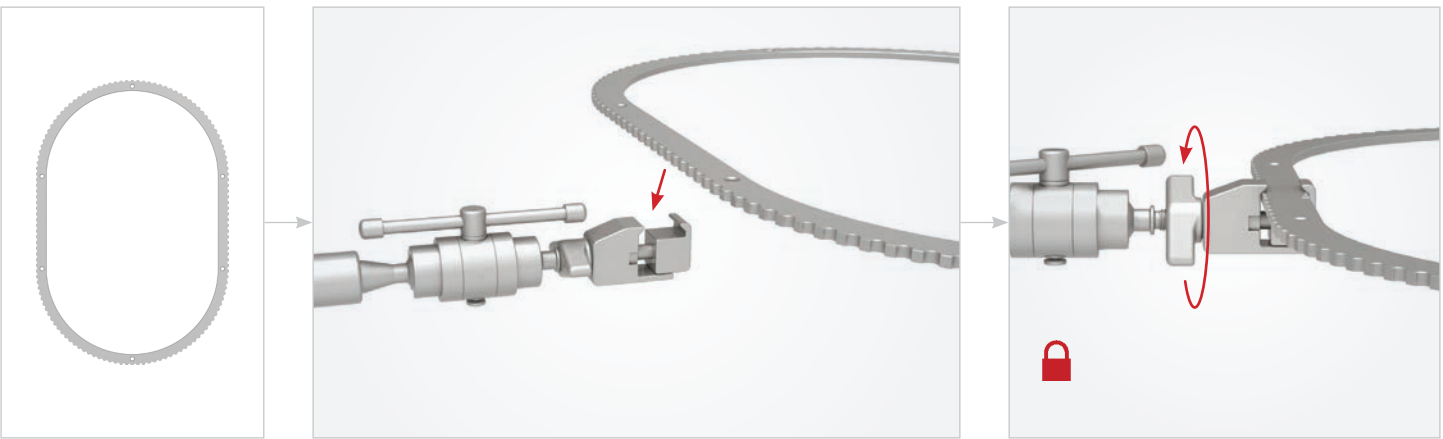

Istruzioni per il cricchetto e l'impugnatura

CRICCHETTI E IMPUGNATURE

Inserire l'impugnatura della lama nel cricchetto prescelto e far scorrere il cricchetto sull'anello nella posizione desiderata, ritraendo la lama secondo necessità.

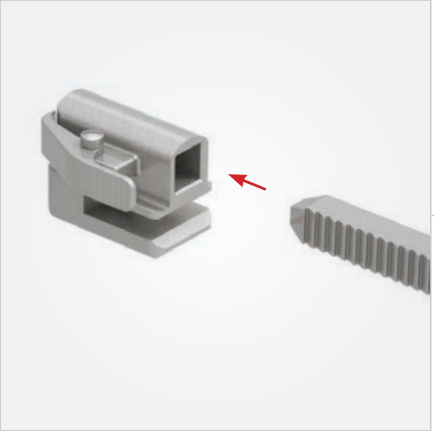

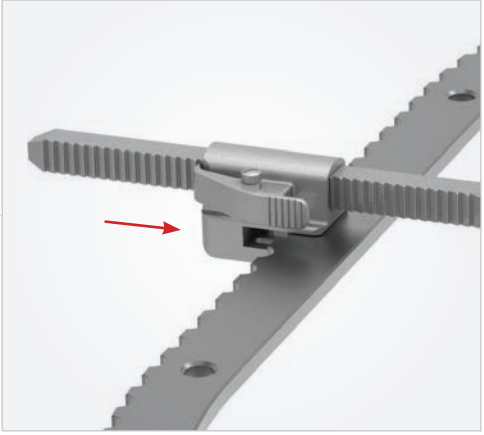

NOTA

In alternativa, il cricchetto può essere fatto scorrere sull'anello prima di aggiungere il retrattore.

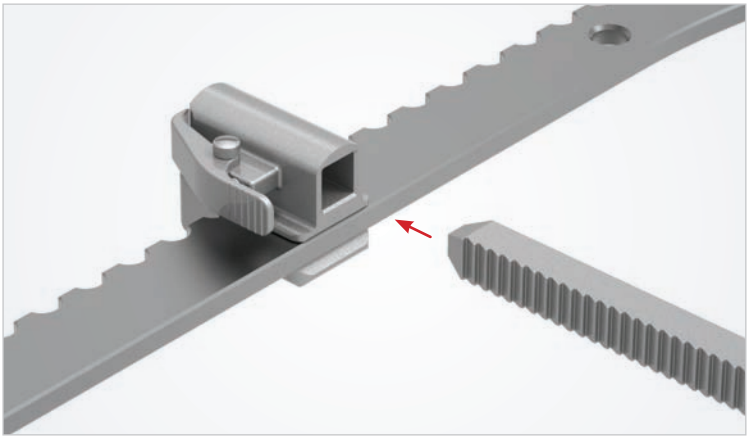

PER RILASCIARE LA RETRAZIONE

Premere il dente d'arresto scanalato superiore sul cricchetto.

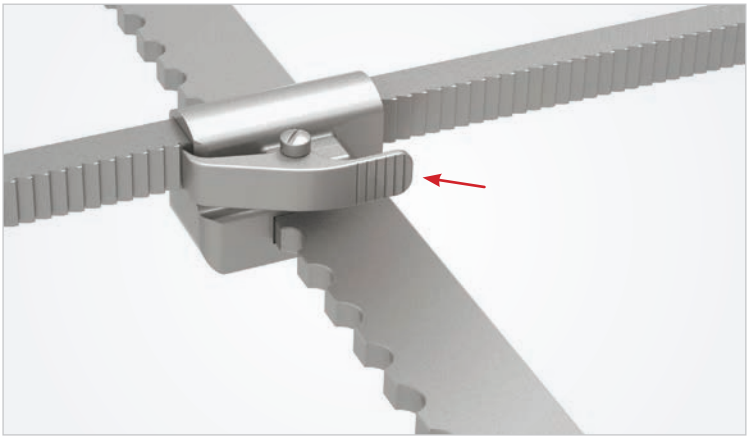

Istruzioni per il cricchetto facoltativo

(FACOLTATIVO) ANGOLAZIONE DEI CRICCHETTI

Angolare la lama nel cricchetto come desiderato. Per rilasciare, premere il dente d'arresto inferiore sul cricchetto.

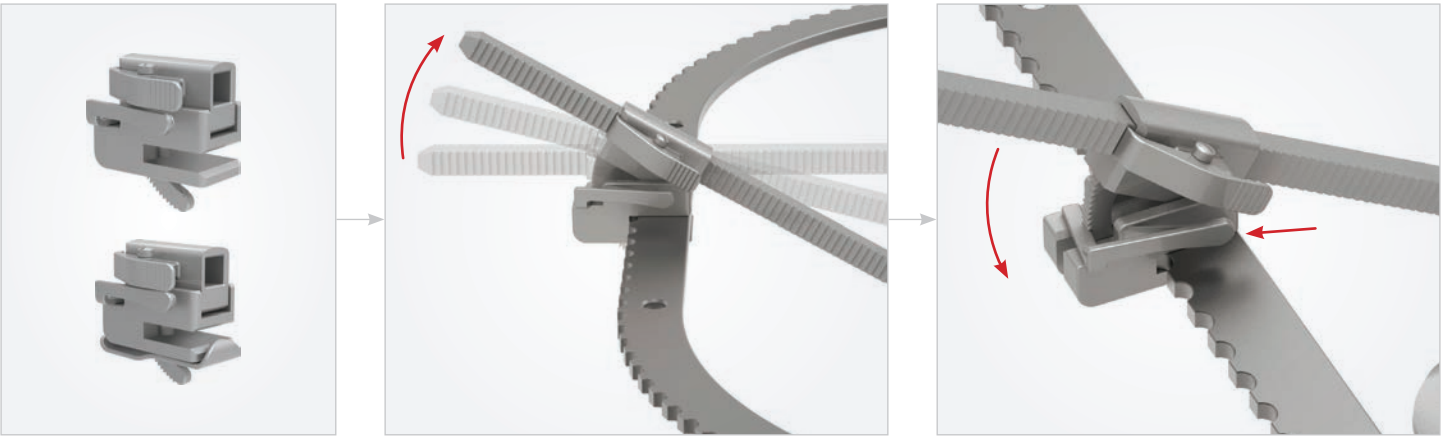

(FACOLTATIVO) CRICCHETTI A CLIP

Per rilasciare il cricchetto a clip dal telaio, premere il retro della clip e scorrere indietro.

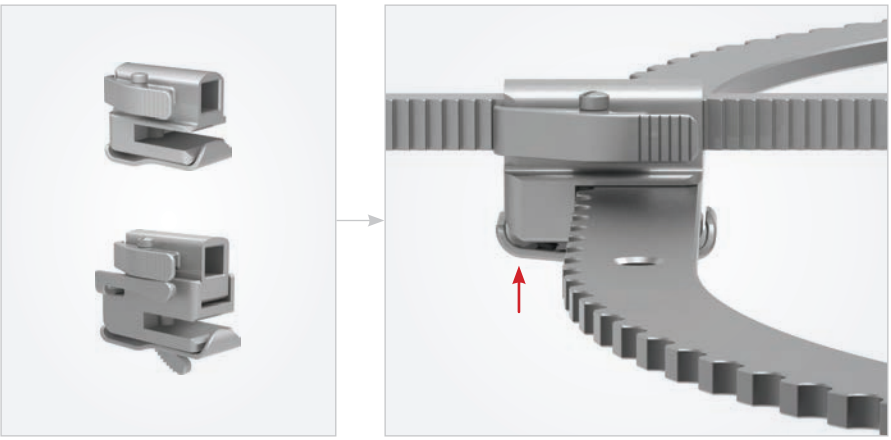

Istruzioni per impugnature e lame facoltative

(FACOLTATIVO) IMPUGNATURE E LAME S-LOCK®

Collegare la lama all'impugnatura spingendo lo stantuffo e inserendo il nipplo della lama. Spingere lo stantuffo per rilasciare la lama e passare dalla posizione "girevole" a "bloccato".

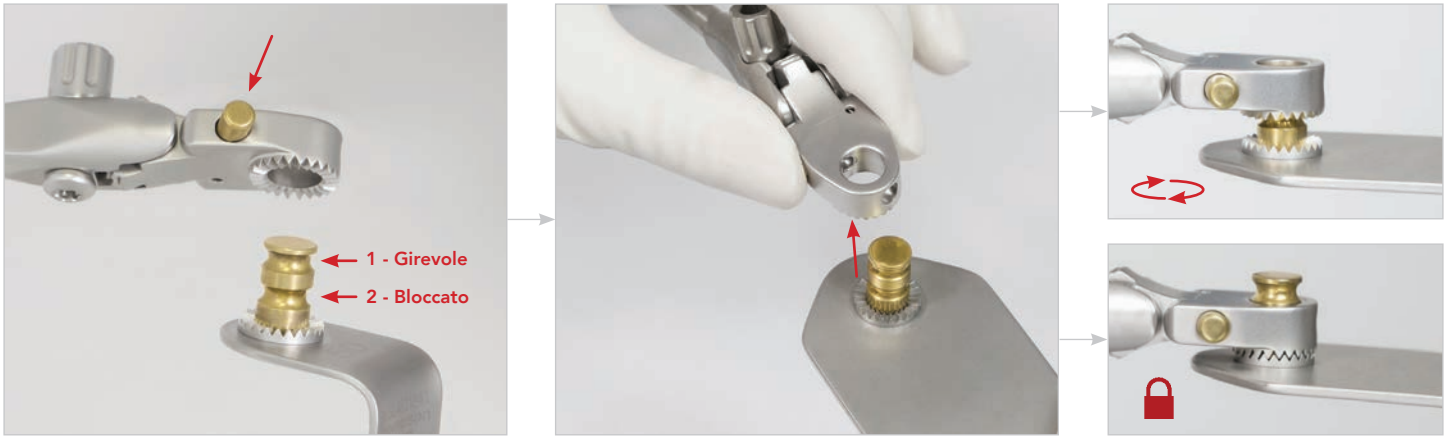

(FACOLTATIVO) IMPUGNATURE AD ANGOLAZIONE RAPIDA

Le lame possono essere inclinate di 45° verso l'alto o verso il basso a mano o con l'impugnatura a T.

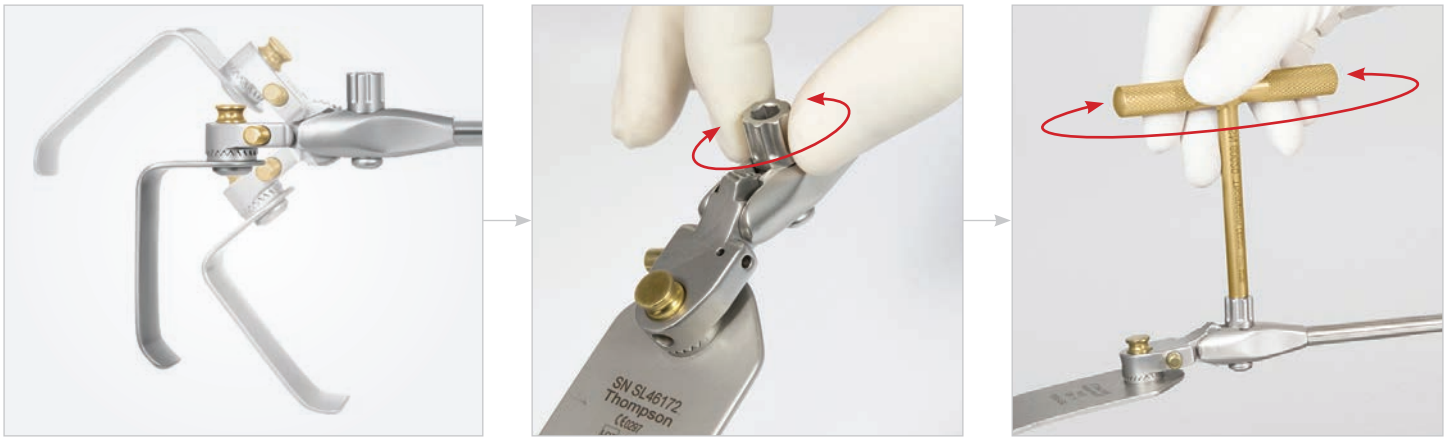

Per domande o informazioni:

+1 231 922 0177

Rev A
091119
rtum-it

Uncompromised Exposure

VISITA IL NOSTRO SITO ONLINE: **THOMPSONSURGICAL.COM**

Thompson SURGICAL INSTRUMENTS
10341 East Cherry Bend Road
Traverse City, Michigan 49684
telefono: +1 231 922 0177
fax: +1 231 922 0174
thompsonsurgical.com

EC REP **Emergo Europe**
Prinsessegracht 20
2514 AP L'Aia
PAESI BASSI

© 2019 Thompson Surgical Instruments, Inc. Traverse City, Michigan, U.S.A. Stampato negli Stati Uniti d'America

® S-Lock®, PLA® e il logomarchio "T Circle" sono marchi commerciali registrati di Thompson Surgical Instruments, Inc.

™ RingTrack™ è un marchio commerciale di Thompson Surgical Instruments, Inc.
Brevetti: trpat.com
Altri brevetti in corso di registrazione.

Spiegazione dei simboli:

Produttore	Mandatario nella CE	Marchio CE	Avvertenze / precauzioni	Non sterile

CE 0297

Made In USA