Thompson Retractor

Uncompromised Exposure™

Manual do Utilizador Thompson RingTrack™:

INSTRUÇÕES DE INSTALAÇÃO PARA O THOMPSON RINGTRACK™

Instruções de Instalação RingTrack™

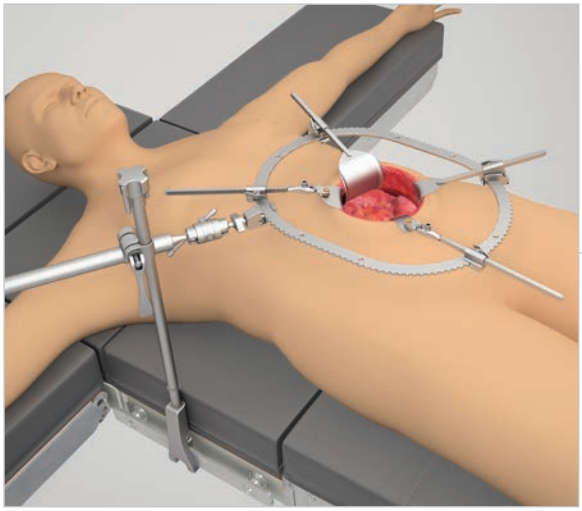

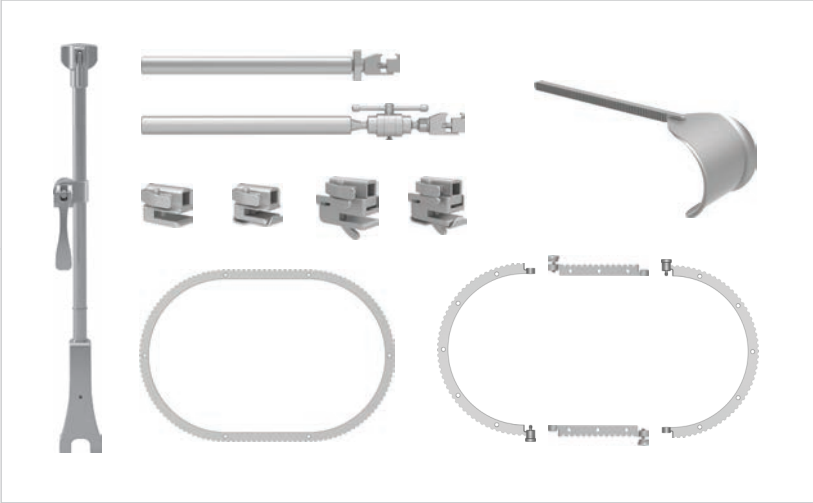

Avisos e Precauções:

PRECAUÇÃO: Evitar comprimir o corpo do doente com componentes estruturais para prevenir danos nos nervos.

Recomendamos que seja aliviada a tensão nos retratores a cada 20 minutos para assegurar um fluxo sanguíneo adequado.

O Thompson Retractor é fornecido em estado não estéril. Consultar as Instruções de Utilização do Thompson Retractor para instruções de limpeza, esterilização e cuidado.

Consultar as Instruções de Utilização do Thompson Retractor para avisos e precauções adicionais.

Para outros Sistemas Thompson Retractor, consultar os respetivos Manuais do Utilizador.

Instruções de Instalação da Estrutura RingTrack™

PASSO 1: GRAMPO DA CALHA

Colocar o Elite Rail Clamp na calha sobre o campo cirúrgico estéril e rode o manípulo no sentido horário para apertar.

PASSO 2: BARRA HORIZONTAL

Inserir a barra horizontal na junta no Elite Rail Clamp, posicionar como desejado, assegurando que o grampo em anel está na horizontal e voltado para cima. Rodar o manípulo da junta de came para bloquear.

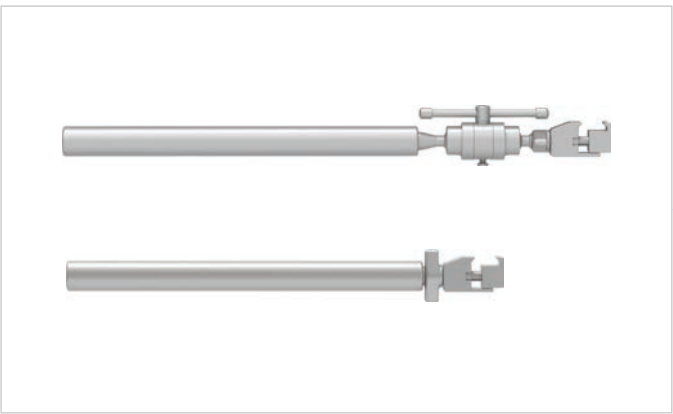

PASSO 2A (OPCIONAL): BARRA HORIZONTAL ARTICULADA

Se utilizar a Barra Horizontal Articulada, posicionar como desejado, assegurando que o grampo em anel está na horizontal e voltado para cima. Rodar o manípulo deslizante para a direita para apertar.

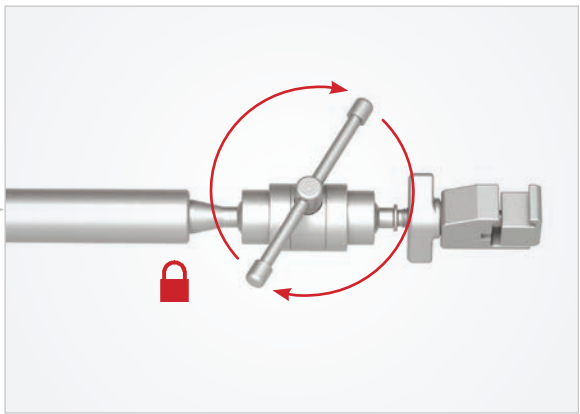

Instruções de Instalação da Estrutura RingTrack™ *(Continuação)*

PASSO 3A (OPCIONAL): MONTAR ANEL SEGMENTADO

Se utilizar o anel segmentado, alinhar as serrilhas nas extremidades macho e fêmea. Inserir, e rodar o manípulo para a direita para apertar.

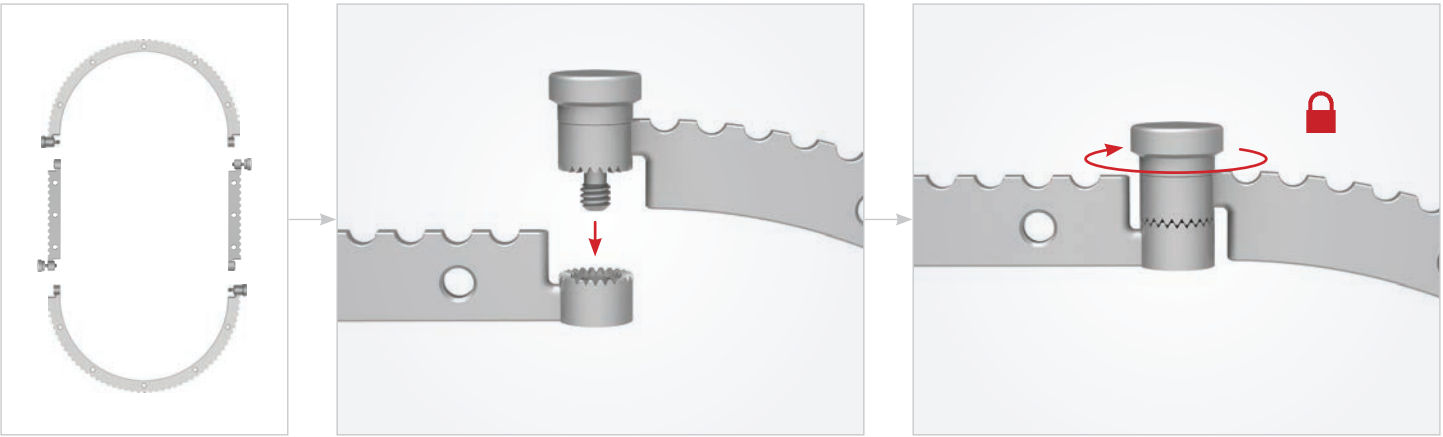

PASSO 3: FIXAR O ANEL

Selecionar o anel apropriado para o procedimento. Colocar o anel dentro do grampo em anel na extremidade distal da barra horizontal e rodar o manípulo para fixar.

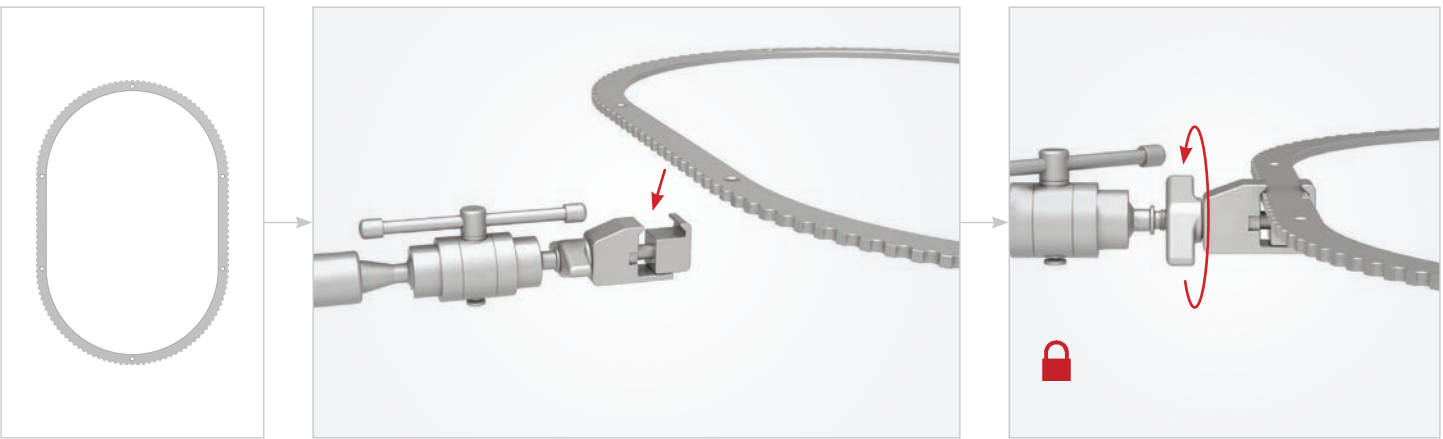

Instruções do Roquete e do Manípulo

ROQUETES E MANÍPULOS

Inserir o manípulo da lâmina no roquete selecionado e deslizar o roquete para o anel na localização desejada, retraindo conforme necessário.

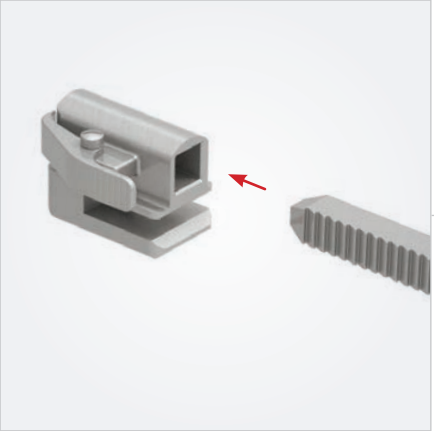

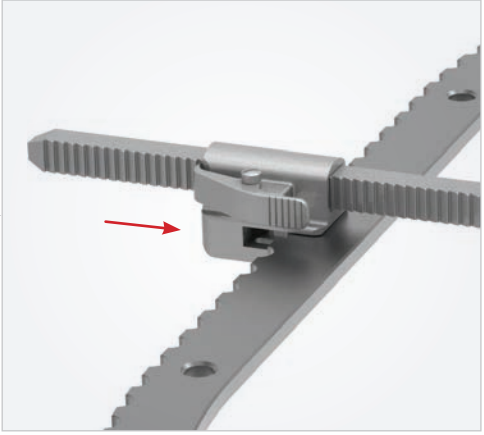

NOTA:

Alternativamente, o roquete pode ser deslizado para o anel antes de adicionar o retrator.

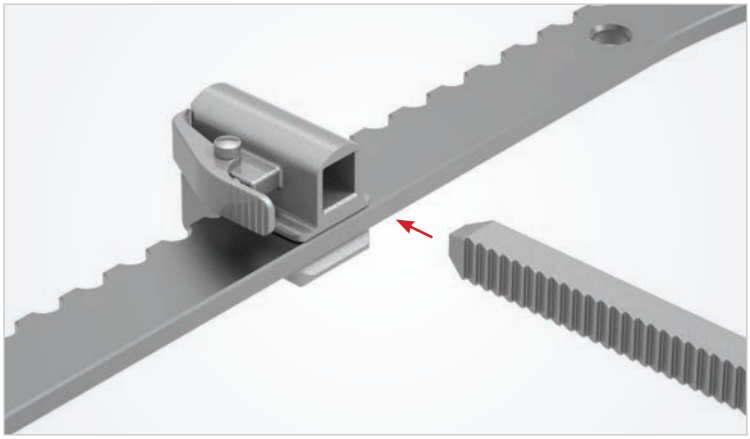

PARA LIBERTAR A RETRAÇÃO

Pressionar o trinco com sulco superior no roquete.

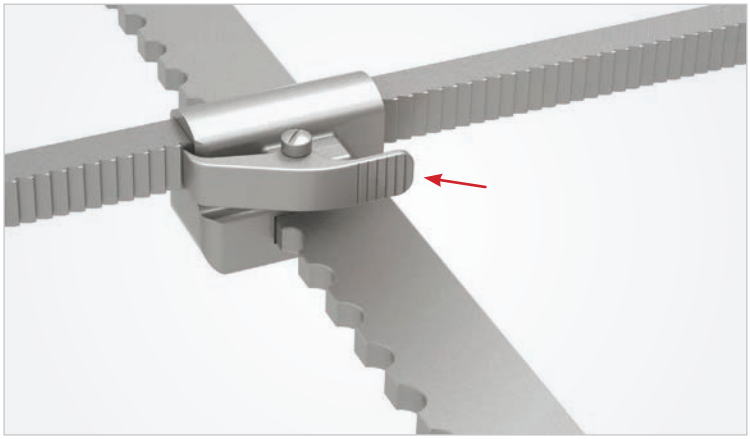

Instruções Opcionais do Roquete

INCLINAR ROQUETES (OPCIONAL)

Incline a lâmina no roquete como desejado. Para liberta, pressionar o trinco inferior no roquete.

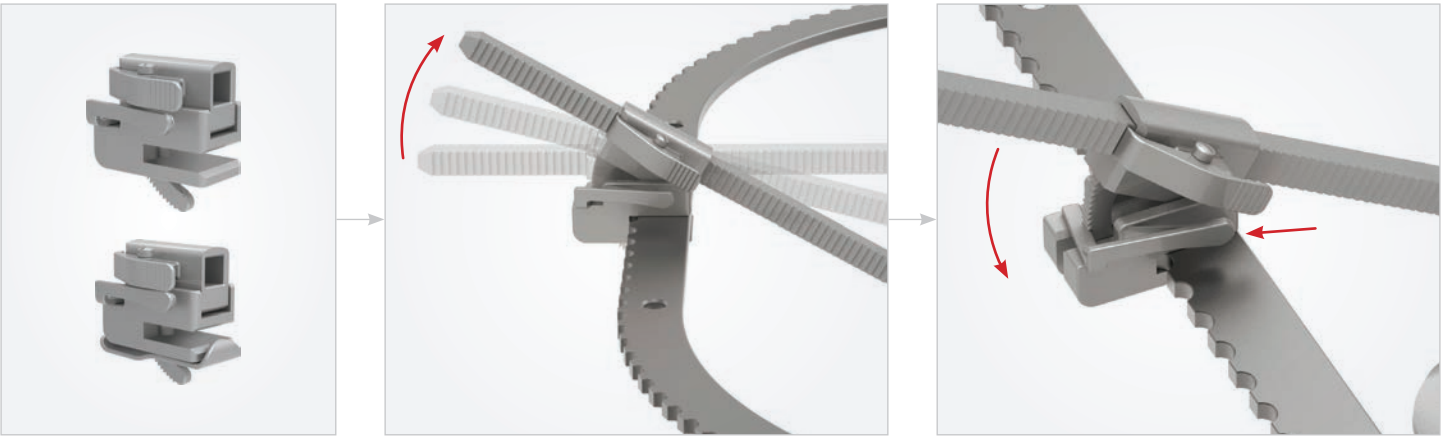

ROQUETES DE ENCAIXE (OPCIONAL)

Para libertar o roquete de encaixe da estrutura, pressionar a parte traseira do clip e deslizar para trás.

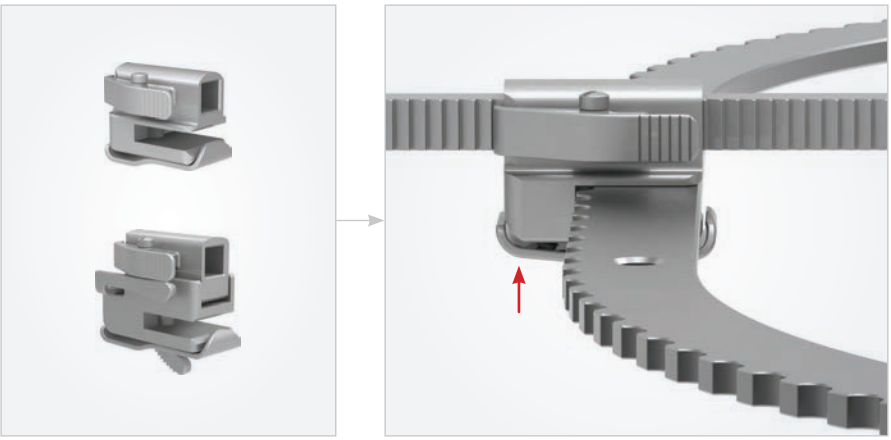

Instruções Adicionais Manípulos + Lâminas

MANÍPULO + LÂMINAS S-LOCK® (OPCIONAL)

Fixar a lâmina ao manípulo empurrando o êmbolo e inserindo o espigão da lâmina. Empurrar o êmbolo para libertar a lâmina e alternar entre as posições "girar" e "bloqueada".

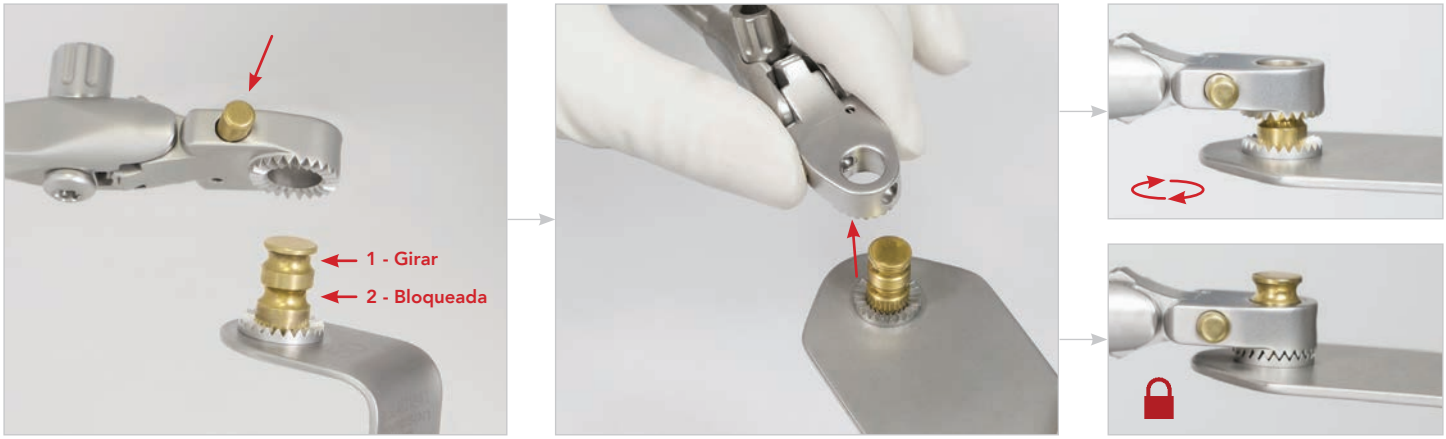

MANÍPULOS DE INCLINAÇÃO RÁPIDA (OPCIONAL)

As lâminas podem ser inclinadas 45° para cima ou para baixo manualmente com o manípulo em T.

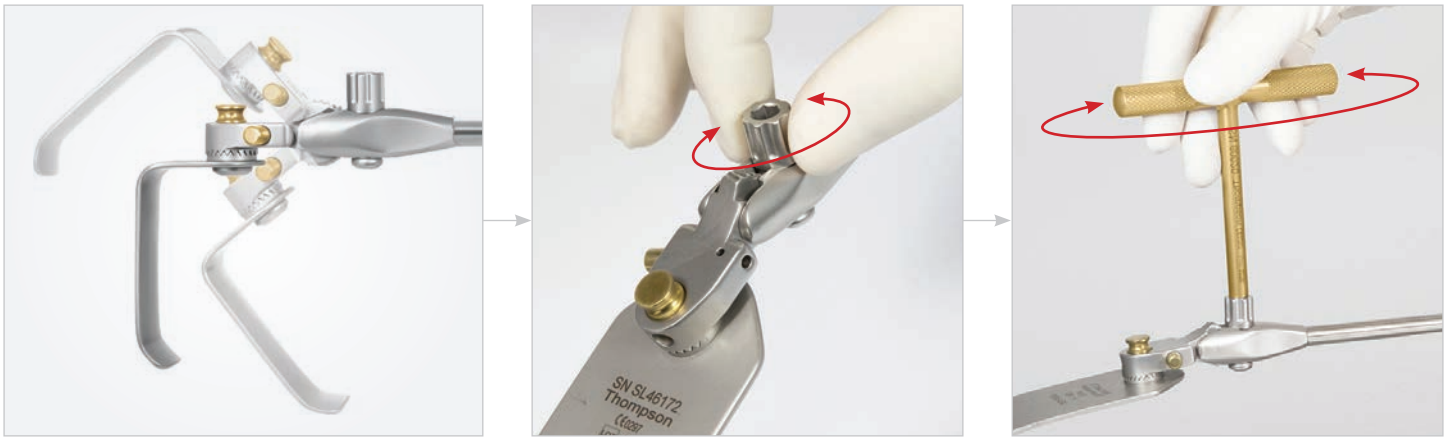

Para questões ou Informações:

+1 231 922 0177

Rev A
091119
rtum-pt

Uncompromised Exposure

VISITE-NOS ONLINE: **THOMPSONSURGICAL.COM**

Thompson SURGICAL INSTRUMENTS
10341 East Cherry Bend Road
Traverse City, Michigan 49684
telefone: +1 231.922.0177
fax: +1 231.922.0174
thompsonsurgical.com

EC REP **Emergo Europe**
Prinsessegracht 20
2514 AP Haia
HOLANDA

© 2019 Thompson Surgical Instruments, Inc. Traverse City, Michigan. Impresso nos E.U.A.

® S-Lock®, PLA®, e o logótipo "T Circle" são marcas registadas da Thompson Surgical Instruments, Inc.

™ RingTrack™ é uma marca registada da Thompson Surgical Instruments, Inc.
Patentes: trpat.com
Outras patentes estão pendentes.

Legenda dos símbolos:

Fabricante	Representante CE Autorizado	Marca CE	Avisos / Precauções	Não estéril

CE 0297

Made In USA