Thompson Retractor

Uncompromised Exposure™

Príručka pre používateľa Thompson RingTrack™:

POKYNY NA NASTAVENIE THOMPSON RINGTRACK™

Pokyny na nastavenie RingTrack™

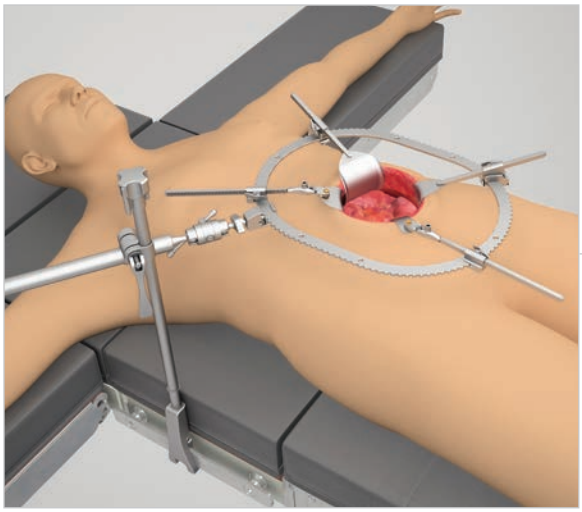

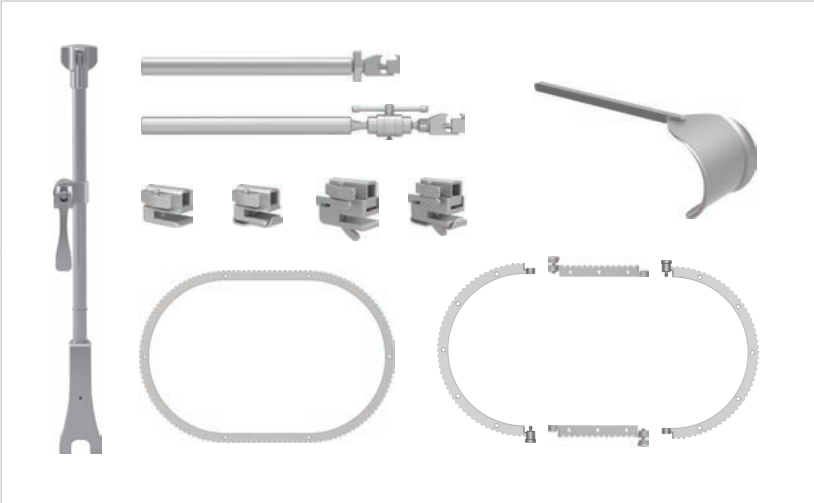

Varovania a bezpečnostné opatrenia:

UPOZORNENIE: Zamedzte pritlačeniu tela pacienta komponentmi rámu, aby nedošlo k poškodeniu nervov.

Odporúčame každých 20 minút uvoľniť napnutie rozvieračov, aby sa zabezpečil správny prietok krvi.

Rozvierač Thompson Retractor sa dodáva v nesterilnom stave. Pokyny na čistenie, sterilizáciu a ošetrovanie si pozrite v návode na použitie rozvierača Thompson Retractor.

Ďalšie varovania a upozornenia si pozrite v návode na použitie rozvierača Thompson Retractor.

Pre iné systémy rozvieračov Thompson Retractor pozrite príslušnú príručku na použitie.

Pokyny na nastavenie rámu RingTrack™

KROK 1: KOĽAJNIČKOVÁ SVORKA

Koľajničkovú Svorku Elite Rail Clamp umiestnite na nad sterilné rúško a utiahnite ju otočením horného gombíka v smere hodinových ručičiek.

KROK 2: HORIZONTÁLNA TYČ

Vložte horizontálnu tyč do kĺbu na koľajničkovej, umiestnite do požadovanej polohy. Presvedčte, že svorka na prstenci je v horizontálnej polohe a smeruje nahor. Zaistite ju preklopením rúčky na vačkovom kĺbe.

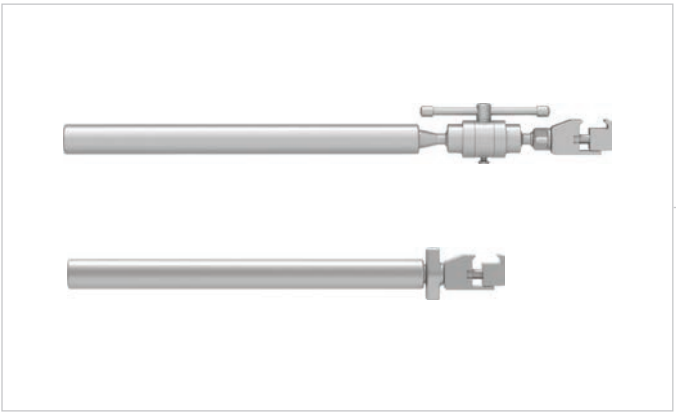

(VOLITEĽNÉ) KROK 2A: OTÁČACIA HORIZONTÁLNA TYČ

Ak použijete otáčaciu horizontálnu tyč, umiestnite ju do požadovanej polohy a presvedčte sa, že svorka na prstenci je v horizontálnej polohe a smeruje nahor. Otočte posúvaciu rúčku v smere hodinových ručičiek a utiahnite.

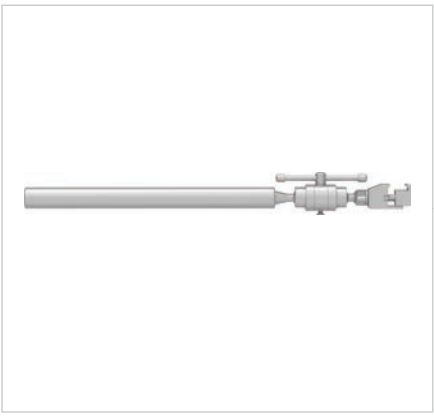
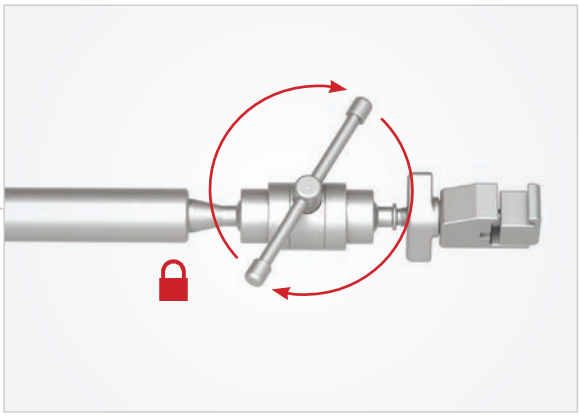

RingTrack™ pokyny na nastavenie rámu *(pokračovanie)*

(VOLITEĽNÉ) KROK 3A: PRIMONTUJTE ODDELENÝ PRSTENEC

Ak používate oddelený prstenec, zarovnajte vrúbkovanie na samčích a samičích koncoch. Vložte a otočte gombík v smere hodinových ručičiek a utiahnite.

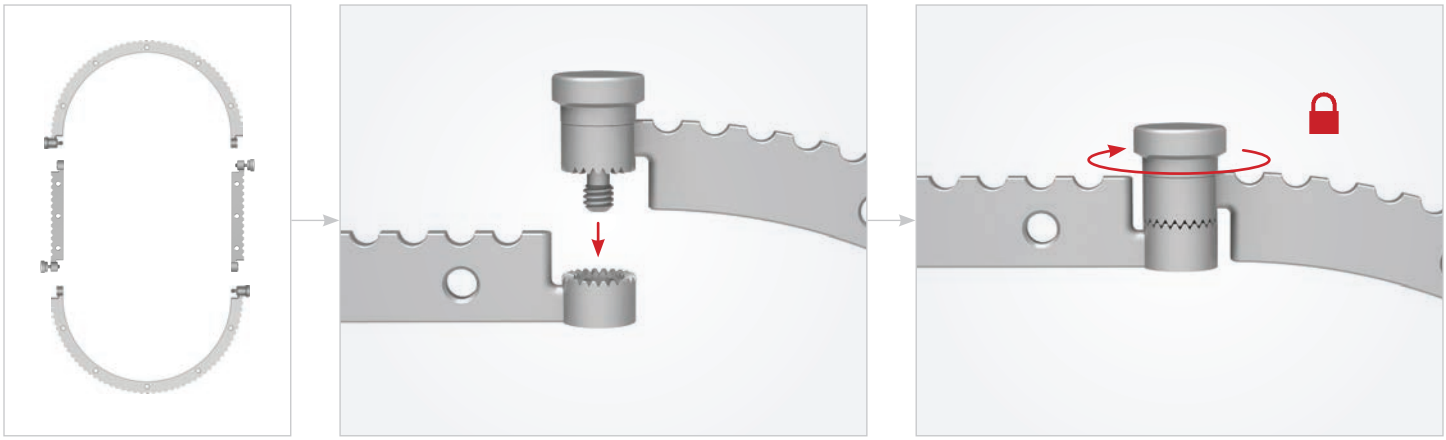

KROK 3: PRIPEVNENIE PRSTENCA

Pre zákrok zvoľte vhodný prstenec. Umiestnite prstenec dovnútra svorky na prstenec na distálnom konci horizontálnej tyče a otočte gombík a zaistite.

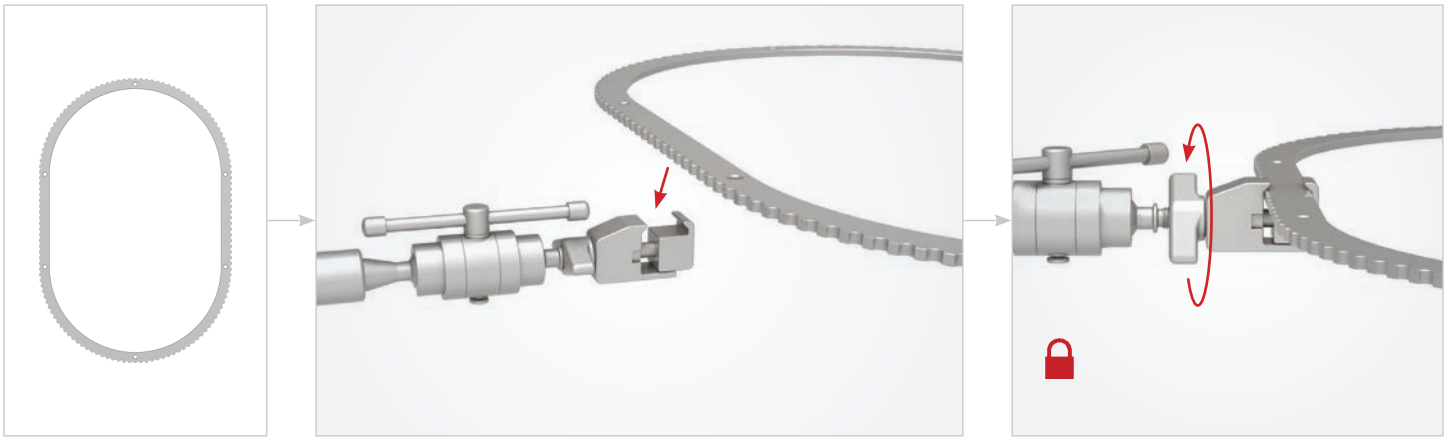

Pokyny pre západku a rúčku

ZÁPADKY A RUKOVÄTI

Vložte rúčku s čepeľou do západky podľa vášho výberu a nasuňte západku na prstenec do požadovaného miesta a podľa potreby roztiahnite.

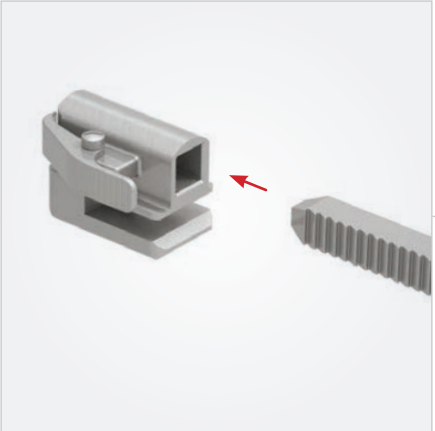

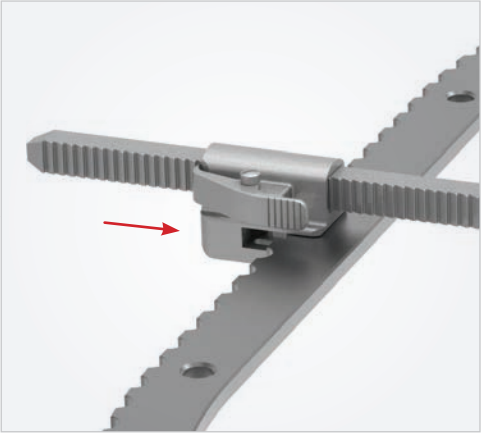

POZNÁMKA:

Alternatívne môže byť západka nasunutá na tyč pred pridaním rozvierača.

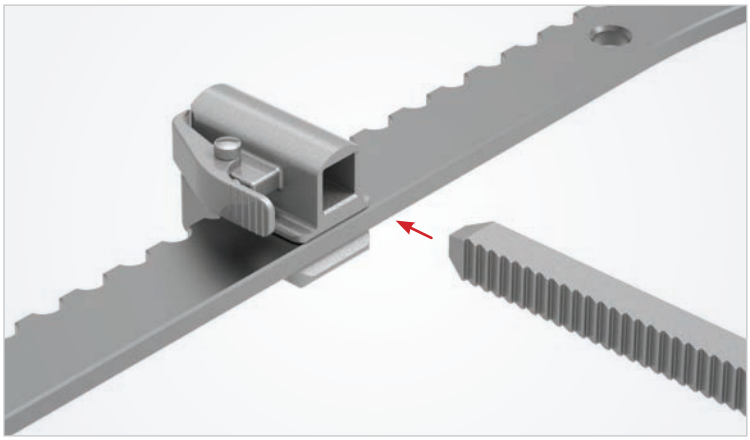

NA UVOĽNENIE ROZVIERAČA

Na západke stlačte vrúbkovanú západku.

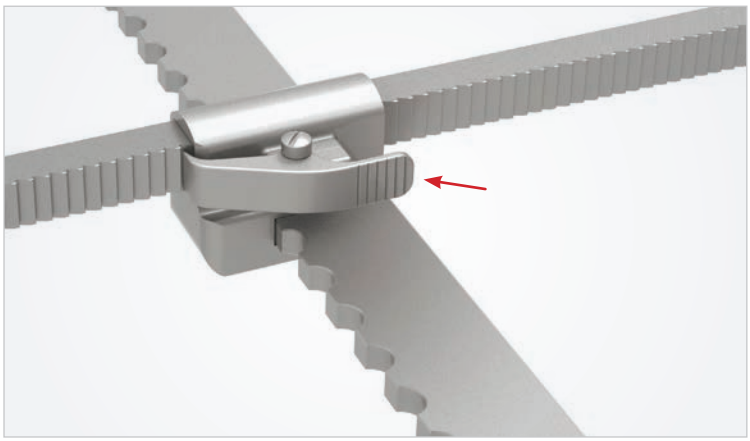

Pokyny pre voliteľnú západku

(VOLITEĽNÉ) SMEROVANIE ZÁPADIEK

Nasmerujte čepeľ západky podľa potreby. Ak chcete západku uvoľniť, stlačte nižšiu západku na západke.

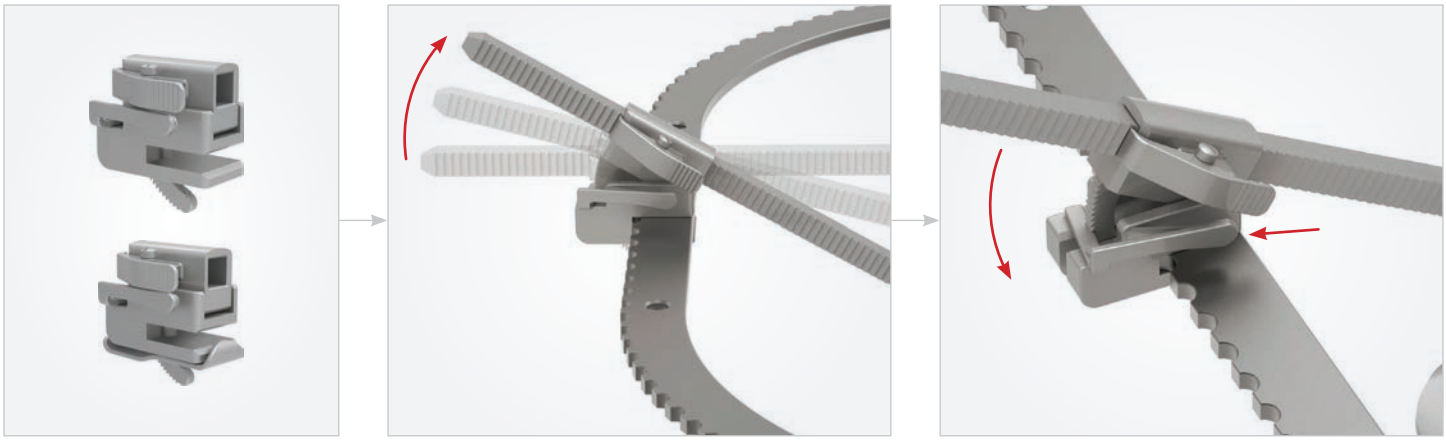

(VOLITEĽNÉ) SVORKY NA ZÁPADKY

Ak chcete uvoľniť svorku na západke z rámu, stlačte zadnú časť svorky a posuňte dozadu.

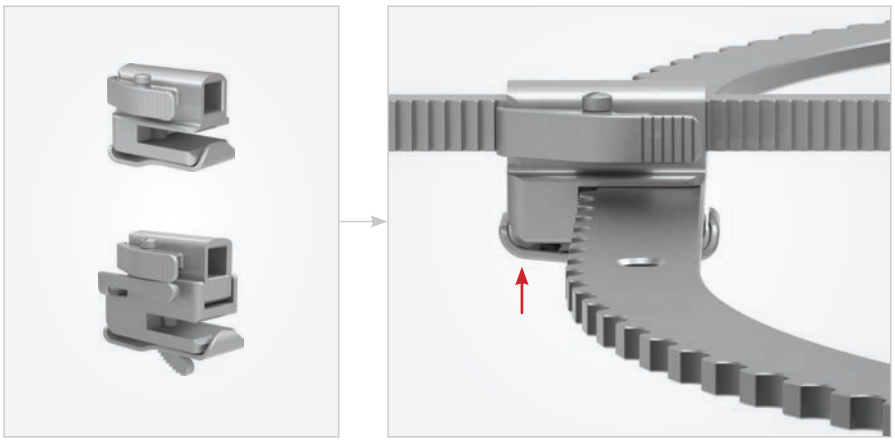

Pokyny pre voliteľné rúčky a čepele

RÚČKY A ČEPELE S-LOCK® (VOLITEĽNÉ)

Pripevnite čepeľ na rúčku stlačením piestu a vložením čapíka. Tlačte piest, uvoľnite čepeľ a prepnite medzi polohou otočené a zamknuté.

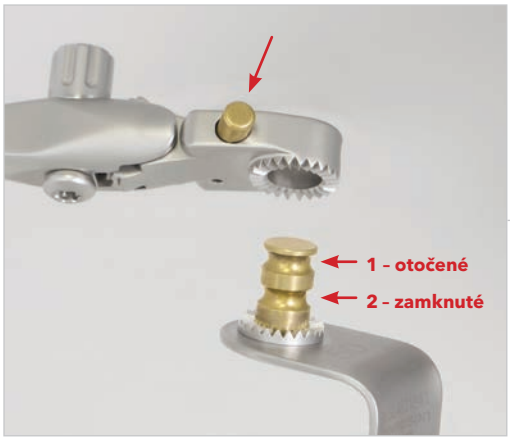

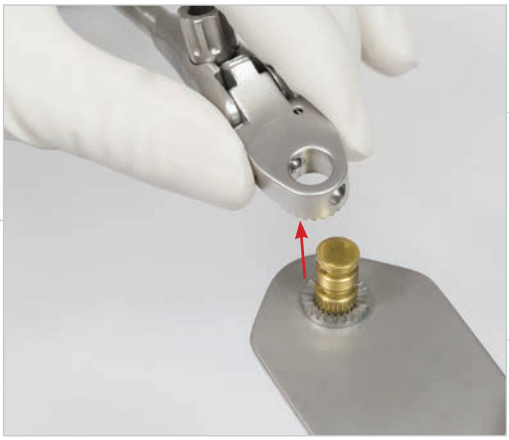

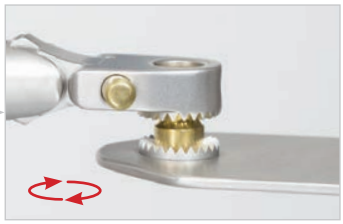

(VOLITEĽNÉ) RÝCHLE UHLOVÉ RÚČKY

Čepele možno nastaviť do uhla 45° otáčaním rukou smerom hore alebo dolu alebo pomocou rúčky v tvare písmena T.

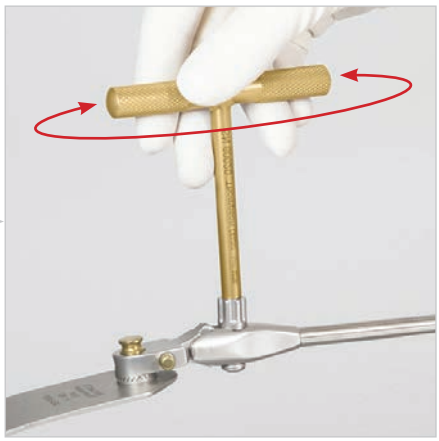

Otázky alebo informácie:

+1 231 922 0177

Rev A
091119
rtum-sk

Uncompromised Exposure

NAVŠTÍVTE INTERNETOVÚ STRÁNKU: **THOMPSONSURGICAL.COM**

Thompson SURGICAL INSTRUMENTS
10341 East Cherry Bend Road
Traverse City, Michigan 49684
telefónne číslo: +1 231 922 0177
fax: +1 231 922 0174
thompsonsurgical.com

EC REP **Emergo Europe**
Prinsessegracht 20
2514 AP Haag
HOLANDSKO

© 2019 Thompson Surgical Instruments, Inc. Traverse City, Michigan. Vytlačené v USA.

® S-Lock®, PLA® a „T Circle" logo sú registrované obchodné známky spoločnosti Thompson Surgical Instruments, Inc.

™ RingTrack™ je ochranná známka spoločnosti Thompson Surgical Instruments, Inc.
Patenty: trpat.com
Ďalšie patenty čakajúce na schválenie.

CE 0297

Made In USA

Legenda k symbolom:

Výrobca	Oprávnený EC rep	známka CE	Varovania/bezpečnostné opatrenia	Nesterilné