Thompson Retractor

Uncompromised Exposure™

Thompson RingTrack™ 用户手册：

THOMPSON RINGTRACK™ 设置说明

RingTrack™ 设置说明

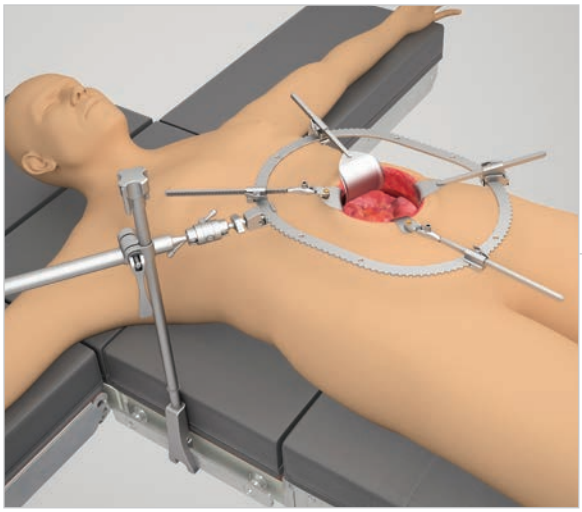

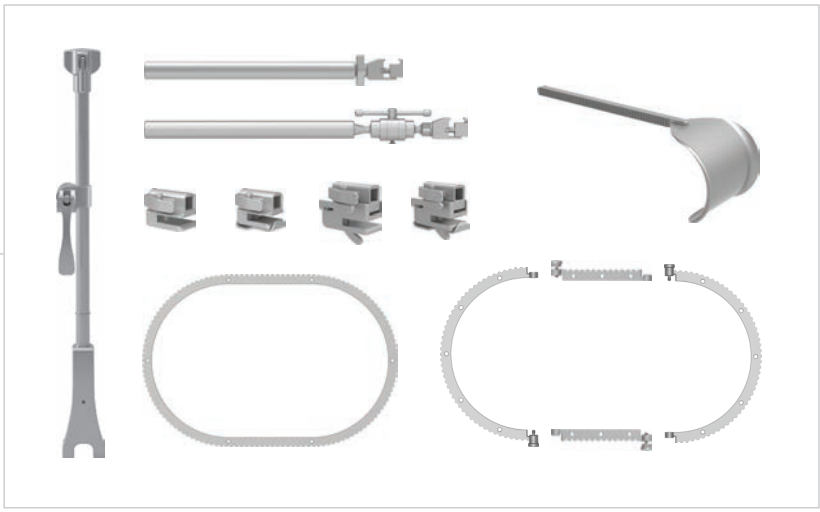

警告和注意事项：

⚠ **小心：避免用框架部件压迫患者的身体，以防止神经损伤。**

⚠ **我们建议每 20 分钟放松牵开器上的张力，以确保血流正常。**

NON STERILE **Thompson Retractor 以非无菌条件供货。请参阅 Thompson Retractor 使用说明以了解清洁、灭菌和保养说明。**

参考 Thompson Retractor 使用说明以了解更多警告和小心的信息。

有关其他 Thompson Retractor 系统，请参考每个系统相应的用户手册。

RingTrack™ 框架设置说明

第 1 步：导轨夹

将 Elite Rail Clamp 放置在无菌铺巾上方的导轨上，并沿顺时针方向旋转顶部旋钮以拧紧。

第 2 步：水平杆

将水平杆插入 Elite Rail Clamp 上的接头，根据需要进行定位，确保环夹水平并朝上。翻转凸轮接头手柄以锁定。

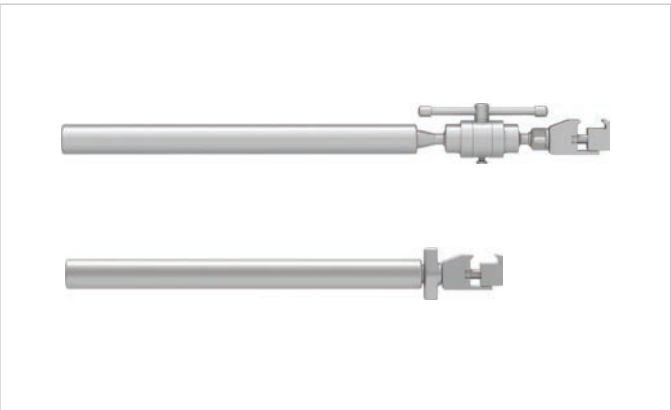

（可选）第 2A 步：铰接式水平杆

如果使用铰接式水平杆，请根据需要进行定位，确保环夹水平并朝上。顺时针旋转滑动手柄以拧紧。

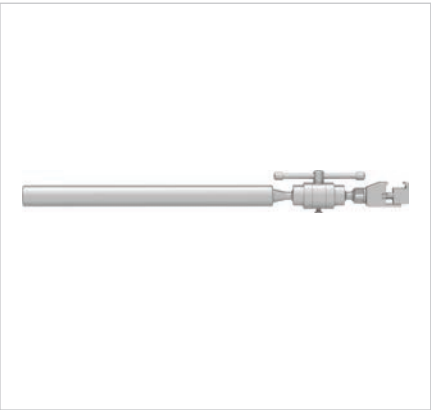

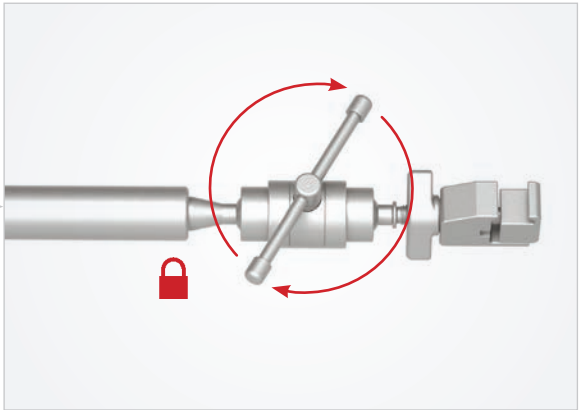

RingTrack™ 框架设置说明(续)

(可选)第 3A 步:组装分段环

如果使用分段环,则将公端和母端上的锯齿对齐。插入,然后顺时针旋转旋钮将其拧紧。

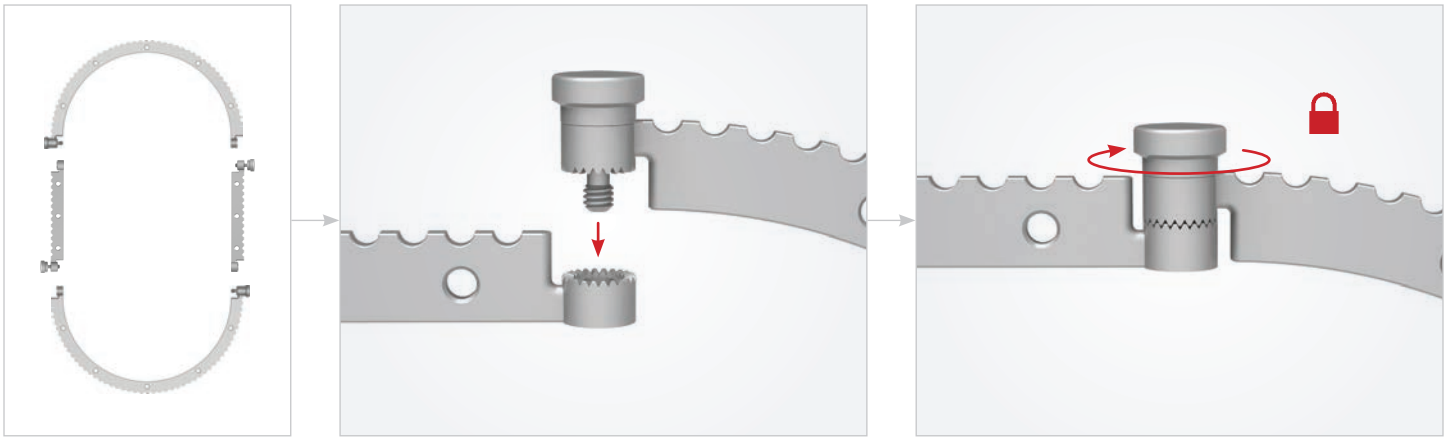

第 3 步:固定环

选择准备固定的环。将环放在水平杆远端上的环夹内,并旋转旋钮固定。

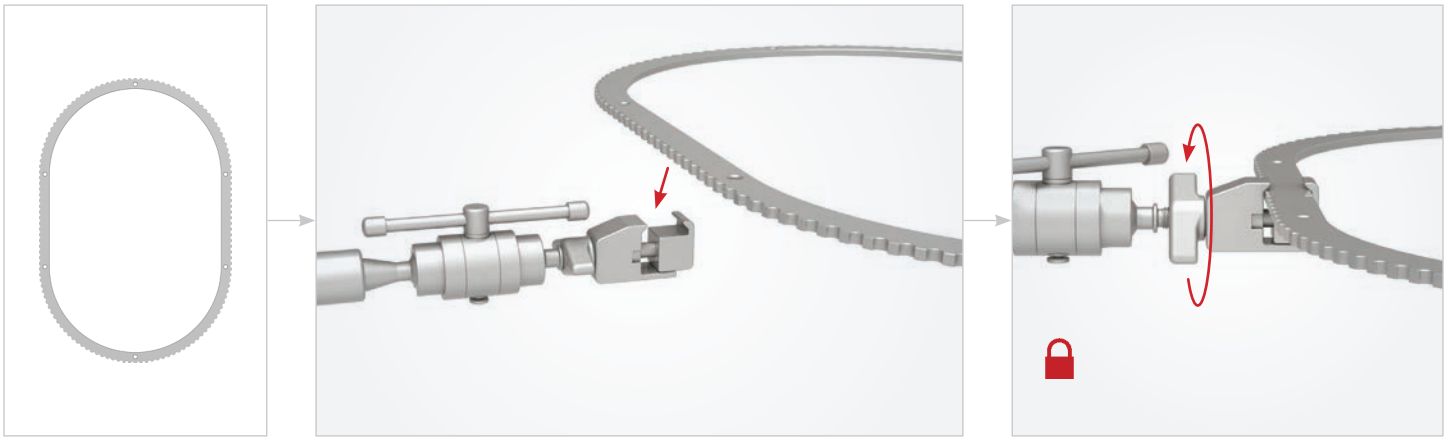

棘轮机构和手柄说明

棘轮机构和手柄

将叶片手柄插入所选的棘轮机构内，然后将棘轮机构卡到环上所需位置处，根据需要缩回。

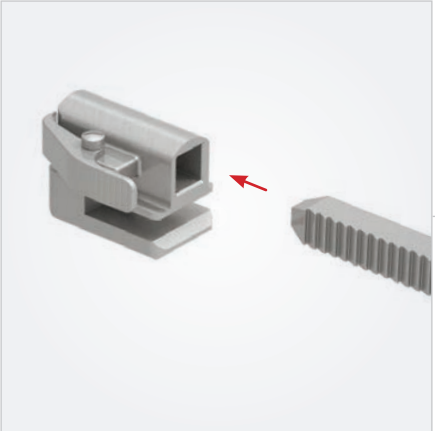

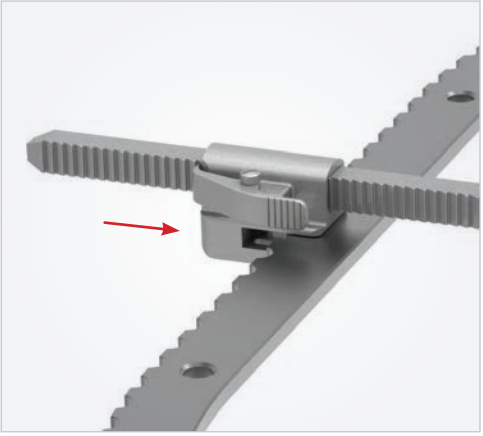

注：

或者，可在加装牵开器之前，将棘轮机构卡到环上。

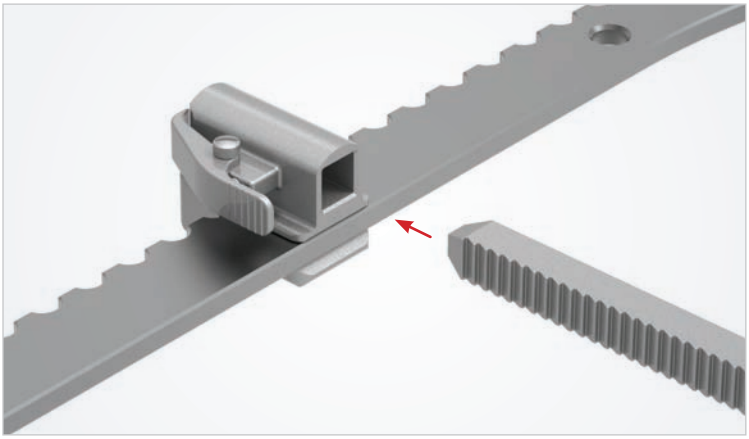

释放缩回

按棘轮机构上的上部有槽棘爪。

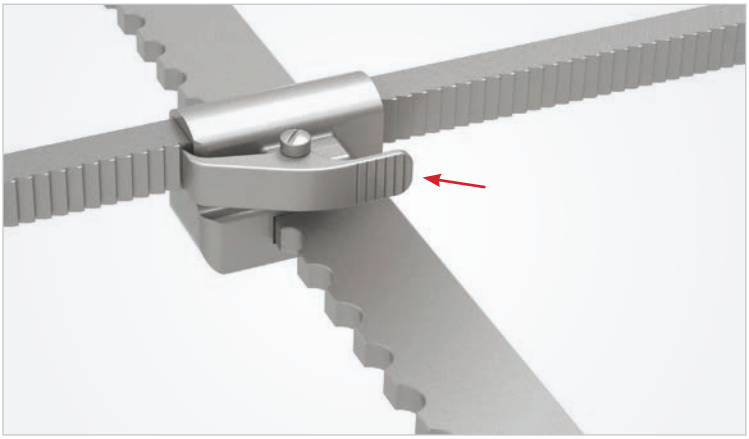

可选棘轮机构说明

(可选)可变角度棘轮机构

根据需要调整叶片在棘轮内的角度。如需释放，按棘轮上的下部棘爪。

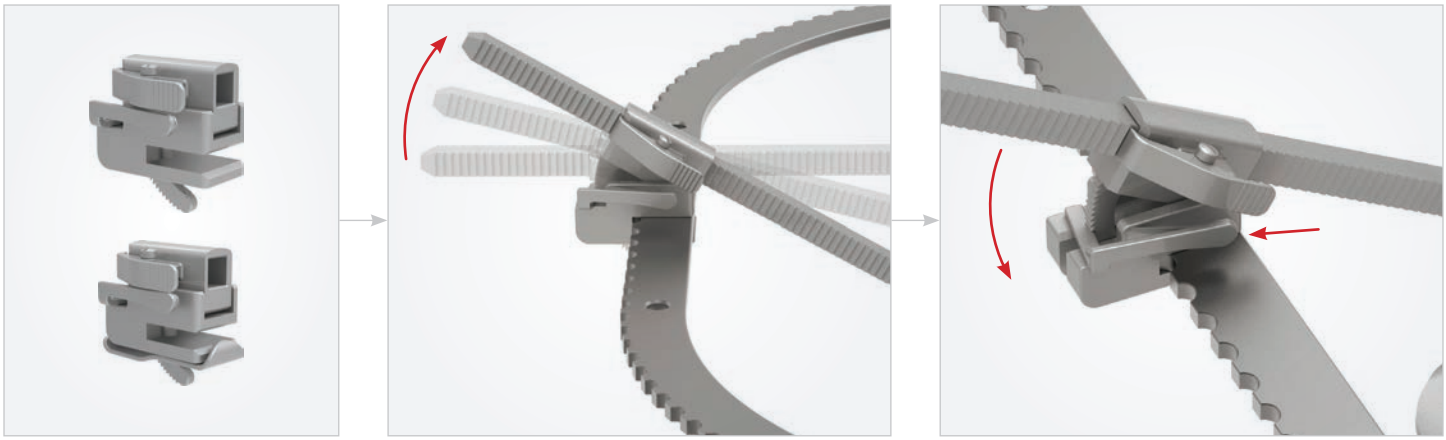

(可选)夹式棘轮

如需从框架释放夹式棘轮机构，按夹子背面，然后向后滑动。

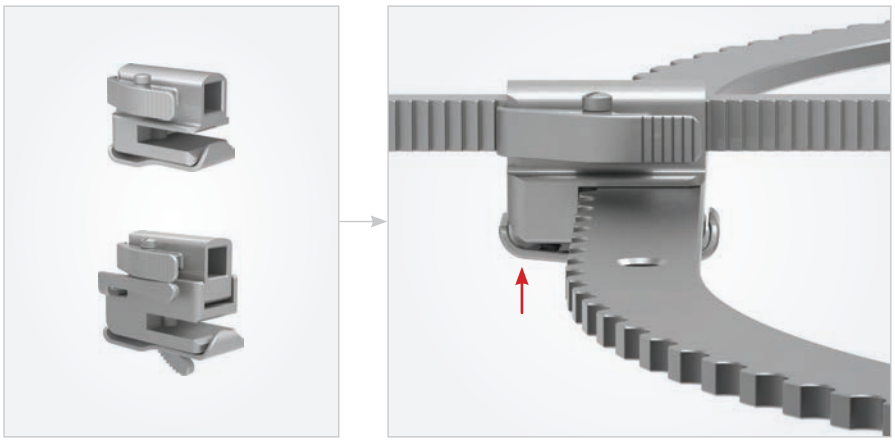

可选手柄 + 叶片说明

(可选)S-LOCK® 手柄 + 叶片

按下柱塞并插入叶片凸头，将叶片安装到手柄上。按下柱塞释放叶片，即可在“旋转”和“锁定”位置之间切换。

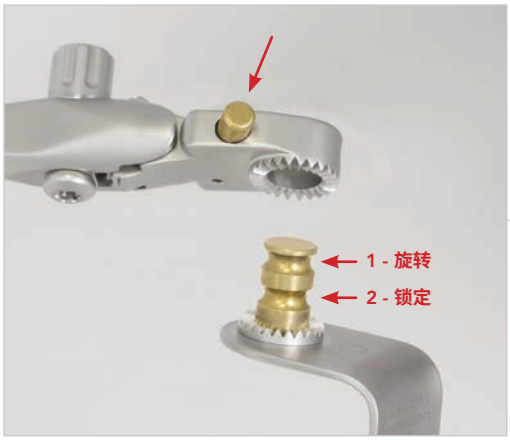

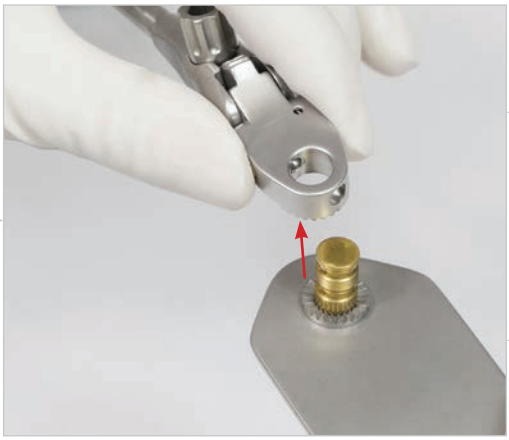

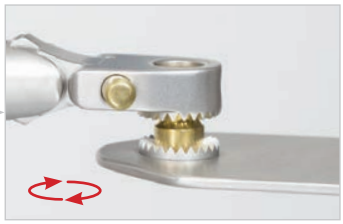

(可选)快速变角手柄

可以用手或用 T 形手柄将叶片向上或向下倾斜 45°角。

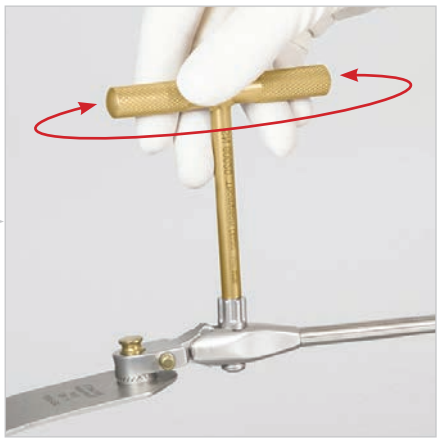

如有疑问或如需咨询：

+1 231 922 0177

Rev A
091119
rtum-zh

Uncompromised Exposure

访问我们的网站：**THOMPSONSURGICAL.COM**

Thompson SURGICAL INSTRUMENTS
10341 East Cherry Bend Road
Traverse City, Michigan 49684
电话：+1 231.922.0177
传真：+1 231.922.0174
thompsonsurgical.com

EC REP **Emergo Europe**
Prinsessegracht 20
2514 AP The Hague
荷兰

© 2019 Thompson Surgical Instruments, Inc. Traverse City, Michigan. 美国印刷。

® S-Lock® ⊗、PLA® 和"T Circle"徽标 是 Thompson Surgical Instruments, Inc. 的注册商标。

™ RingTrack™ 是 Thompson Surgical Instruments, Inc. 的商标。
专利信息：trpat.com
其他专利申请中。

符号说明：

制造商	授权欧共体代表	CE 标记	警告/注意事项	非无菌

CE 0297

Made In USA